VERIN NSH 100 — CYLINDER NSH 100 — ZYLINDER NSH 100 — CILINDRO NSH 100

Rep	Nr	Qt	Designation	Description	Bezeichnung	Referenza	Remarque - Remark - Bemerkung - Osservazioni
001	**155086**	002	COUVERCLE D105/(900861)	COVER (900861)	DECKEL F. 900861	COPERCHIO	
002	**157124**	002	PISTON D100(VER.900861)	PISTON (CYL.900861)	ZYLINDERKOLBEN F. 900861	PISTONE	
003	**580844**	002	CORPS DE VERIN D100	CYLINDER BODY D 100	ZYLINDERKORPE VORDER D 100	SCATOLA	
004	**900253**	002	JOINT TORIQUE 104,5/3	SEAL 104,5/3	DICHTUNGSRING 104,5/3 F.900861	GUARNIZIONE	
005	**900861**	002	VERIN	CYLINDER, HYDRAULIC	HYDRAULIKZYLINDER	CILINDRO	
006	**920029**	002	JOINT RACLEUR AS 36 45 7/10	SEAL AS 36 45 7/10	DICHTUNG AS 36 45 7/10	GUARNIZIONE	
007	**920032**	002	JOINT TIGE DE PISTON	PISTON SEAL S 8,36	DICHTUNG S 8,36	GUARNIZIONE	
008	**920033**	002	ENTRETOISE PORTEUSE	RETAINING CLIP A40 B36 C5	KOLBENRING A40 B36 C5	DISTANZIALE	
009	**920034**	002	JOINT	SEAL	DICHTUNG	GUARNIZIONE	
010	**920035**	002	BAGUE DE GUIDAGE	BUSHING, GUIDE	GLEITLAGER	BOCCOLA DI GUIDA	
011	**80060816**	002	VIS TETE HEXAGONALE FE/ZNXC3	HEXAGON HEAD SCREW FE/ZNXC3	SECHSKANTSCHRAUBE FE/ZNXC3	VITE TESTA ESAGONALE FE/ZNXC3	
012	**80200830**	002	ECROU HEX.AUTOFREINE FE/ZNXC3	SELF-LOCKING NUT FE/ZNXC3	SELBSTSICHERNDE MUTT.FE/ZNXC3	DADO AUTOBLOCCANTE FE/ZNXC3	
013	**80590004**	002	CIRCLIP INTERIEUR	RETAINING RING	SICHERUNGSRING	ANELLO	
014	**900066**	001	POCHETTE JOINTS 100 (900861)	SEALS PA.FR.920030 (900861)	DICHTUNGSSATZ F. 900861	SERIE GUARNIZIONI	: 900861
015	**A4081312**	002	BANJO	CONNECTOR, BANJO	BANJO ANSCHLUSS	RACCORDO	

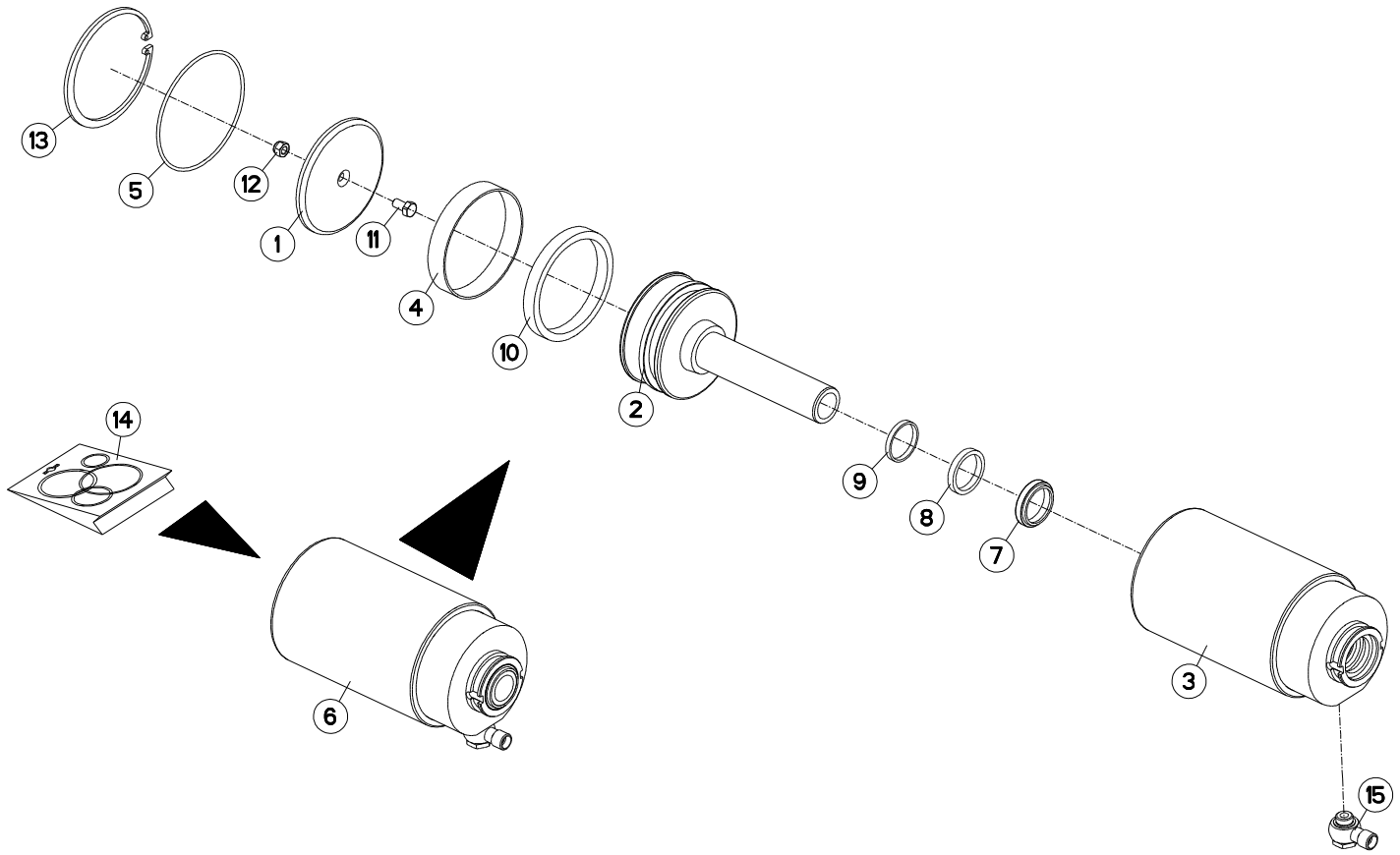
13
5
12
1
11
4
10
2
9
8
7
14
6
3
15

VERIN NSH 110 — CYLINDER NSH 110 — ZYLINDER NSH 110 — CILINDRO NSH 110

Rep	Nr	Qt	Designation	Description	Bezeichnung	Referenza	Remarque - Remark - Bemerkung - Osservazioni
001	**155128**	001	COUVERCLE	LID	DECKEL	COPERCHIO	
002	**157125**	001	PISTON Ø 110	PISTON	ZYLINDERKOLBEN VORN+HINTEN HVI	STANTUFFO	
003	**580772**	001	CORPS DE VERIN	CYLINDER BODY	ZYLINDERKORPEN	CORPO MARTINETTO	
004	**900488**	001	BAGUE PORTEUSE	SEAL EKF 110	RING 110 F. 900863	BOCCOLA	
005	**900489**	001	JOINT TORIQUE	O-RING	O-RING	GUARNIZIONE	
006	**900863**	001	VERIN	CYLINDER, HYDRAULIC	HYDRAULIKZYLINDER	CILINDRO	
007	**920029**	001	JOINT RACLEUR AS 36 45 7/10	SEAL AS 36 45 7/10	DICHTUNG AS 36 45 7/10	GUARNIZIONE	
008	**920032**	001	JOINT TIGE DE PISTON	PISTON SEAL S 8,36	DICHTUNG S 8,36	GUARNIZIONE	
009	**920033**	001	ENTRETOISE PORTEUSE	RETAINING CLIP A40 B36 C5	KOLBENRING A40 B36 C5	DISTANZIALE	
010	**920064**	001	JOINT	SEAL	DICHTUNG	GUARNIZIONE	
011	**80060816**	001	VIS TETE HEXAGONALE FE/ZNXC3	HEXAGON HEAD SCREW FE/ZNXC3	SECHSKANTSCHRAUBE FE/ZNXC3	VITE TESTA ESAGONALE FE/ZNXC3	
012	**80200830**	001	ECROU HEX.AUTOFREINE FE/ZNXC3	SELF-LOCKING NUT FE/ZNXC3	SELBSTSICHERNDE MUTT.FE/ZNXC3	DADO AUTOBLOCCANTE FE/ZNXC3	
013	**80599900**	001	CIRCLIP INTERIEUR	RETAINING RING	SICHERUNGSRING	ANELLO	
014	**900487**	001	POCHETTE JOINTS 110 (900863)	SEALS PACK.900486FOR CYL900863	DICHTUNGSSATZ F. 900863	SERIE GUARNIZIONI	: 900863
015	**A4081312**	001	BANJO	CONNECTOR, BANJO	BANJO ANSCHLUSS	RACCORDO	

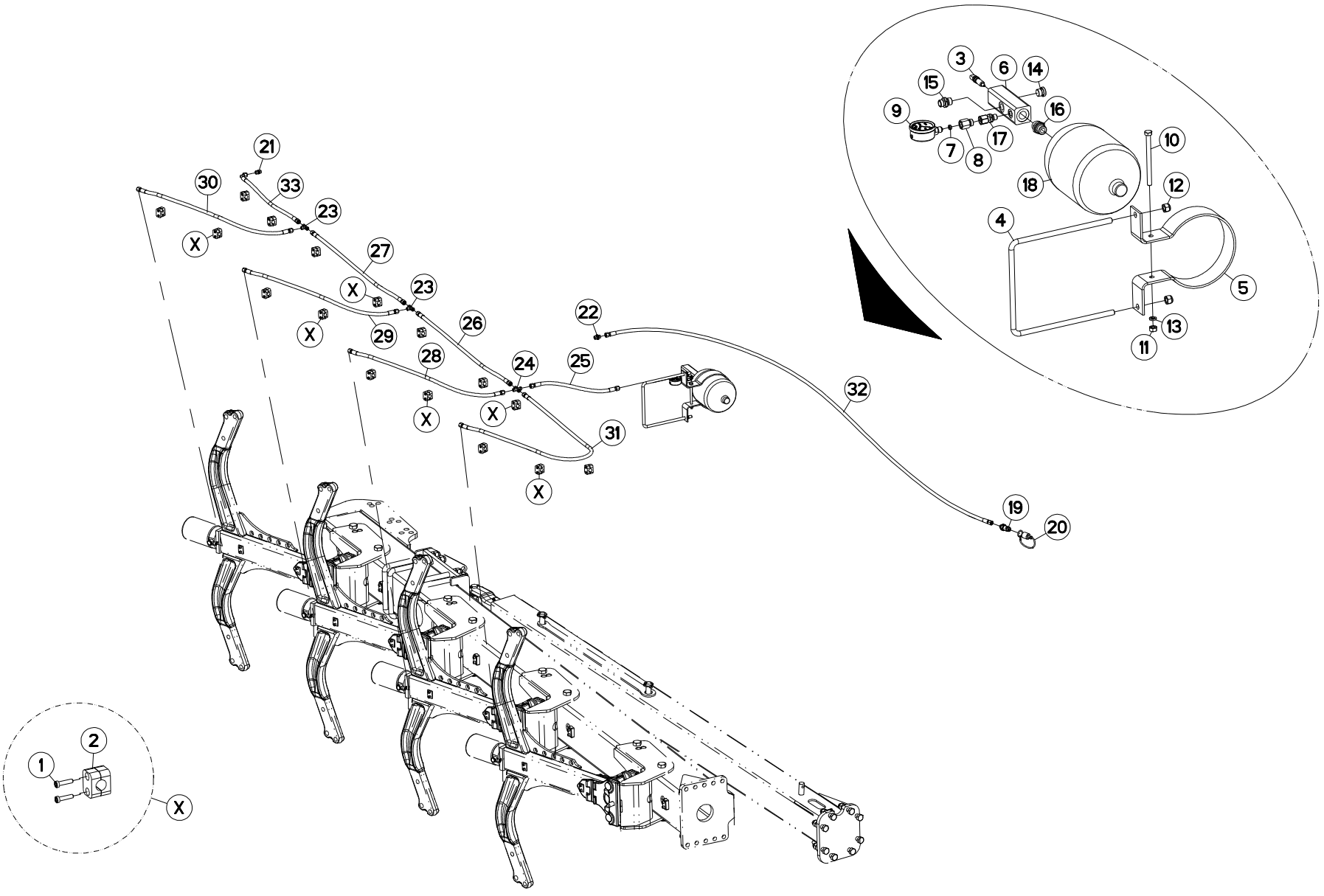
1
2
X
21
30
33
23
X
27
X
23
X
29
26
28
X
24
X
25
22
31
X
32
19
20
3
6
14
15
16
9
17
7
8
10
18
12
4
5
13
11

HYDRAULIQUE CHG7 (AVANT) HYDRAULIC CHG7 (FRONT) HYDRAULIK CHG7 (VORN) IDRAULICO CHG7 (ANTERIORE)

Rep	Nr	Qt	Designation	Description	Bezeichnung	Referenza	Remarque - Remark - Bemerkung - Osservazioni
001	**80080626**	032	VIS TETE CYL.SIX P.CR.FE/ZNXC3	SCREW, SOCKET HEAD FE/ZNXC3	ZYLINDERSCHR.INNENSEC.FE/ZNXC3	VITE A TESTA CILINDR. FE/ZNXC3	
002	**A7260027**	016	COLLIER SIMPLE D18 NU	CLAMP D.18	SCHELLE D.18	COLLARE D.18	
003	**135011**	001	VIS POINTEAU	NEEDLE VALVE	ABSPERRVENTIL	VITE	
004	**140303**	001	ETRIER	U-BOLT	BUEGEL	CAVALLOTTO	
005	**227567**	001	BRIDE ACCU	MOUNTING	BUEGEL	STAFFA	
006	**344104**	001	RACCORD	FITTING	VERBINDUNG	RACCORDO	
007	**900845**	001	JOINT	SEAL	DICHTUNG	GUARNIZIONE	
008	**900847**	001	UNION	FITTING, HYDRAULIC, UNION	VERBINDUNG	CONNETTORE	
009	**921048**	001	MANOMETRE	MANOMETER	MANOMETER	MANOMETRO	
010	**80061066**	001	VIS TETE HEXAGONALE FE/ZNXC3	HEXAGON HEAD SCREW FE/ZNXC3	SECHSKANTSCHRAUBE FE/ZNXC3	VITE TESTA ESAGONALE FE/ZNXC3	
011	**80201070**	001	ECROU HEXAGONAL FE/ZNXC3	NUT FE/ZNXC3	SECHSKANTMUTTER FE/ZNXC3	DADO FE/ZNXC3	
012	**80201230**	002	ECROU HEX.AUTOFREINE FE/ZNXC3	SELF-LOCKING NUT FE/ZNXC3	SELBSTSICH.MUTTER FE/ZNXC3	DADO AUTOBLOCCANTE FE/ZNXC3	
013	**80271084**	001	RONDELLE GROWER	SPRING LOCK WASHER	FEDERRING	RONDELLA GROWER	
014	**A4061802**	001	BOUCHON 3/8 CYL CHC+JOINT	PLUG + SEAL	STOPFEN + DICHTRING	TAPPO	
015	**A4080401**	001	UNION MALE	MALE STUD CONNECTOR	GERADER EINSCHRAUBSTUTZEN	GIUZIONE DIRITTA ZBC	
016	**A4080430**	001	UNION MALE	MALE STUD CONNECTOR	GERADER EINSCHRAUBSTUTZEN	GIUZIONE DIRITTA ZBC	
017	**A4080518**	001	ADAPTEUR ZBC	ADAPTER ZBC	GEWINDESTUTZEN ZBC	ADATTATORE ZBC	
018	**900490**	001	ACCUMULATEUR HYDRO-PNEUMATIQUE	ACCUMULATOR	DRUCKSPEICHER	ACCUMULATORE	
019	**A4074017**	001	COUPLEUR MALE	CONNECTOR MALE	KUPPLUNGSTECKER	INNESTO M16X150	
020	**82300026**	001	CAPUCHON COUPLEUR MALE	CAP MALE CONNECTOR	KAPPE KUPPLUNGSSTECKER	TAPPO	
021	**A4080300**	001	UNION DOUBLE NUE ZBC	STRAIGHT COUPLING ZBC	GERADE VERSCHRAUBUNG ZBC	GIUNZIONE DIRITTA ZBC	
022	**A4080401**	001	UNION MALE	MALE STUD CONNECTOR	GERADER EINSCHRAUBSTUTZEN	GIUZIONE DIRITTA ZBC	
023	**A4081002**	002	TE EGAL NU ZBC	EQUAL TEE ZBC	T-VERSCHRAUBUNG ZBC	GIUNZIONE A T ZBC	
024	**A4081203**	001	CROIX EGALE NUE FE/ZNXC3	EQUAL CROSS FE/ZNXC3	KREUZ-VERSCHRAUBUNG FE/ZNXC3	GIUNZIONE A CROCE FE/ZNXC3	
025	**A4921015**	001	FLEXIBLE HYDRAULIQUE	HYDRAULIC HOSE	HYDRAULIKSCHLAUCH	TUBO GOMMA	<->350 mm
026	**A4921023**	001	FLEXIBLE HYDRAULIQUE	HYDRAULIC HOSE	HYDRAULIKSCHLAUCH	TUBO GOMMA	<->995 mm
027	**A4921023**	001	FLEXIBLE HYDRAULIQUE	HYDRAULIC HOSE	HYDRAULIKSCHLAUCH	TUBO GOMMA	<->995 mm
028	**A4921024**	001	FLEXIBLE HYDRAULIQUE	HYDRAULIC HOSE	HYDRAULIKSCHLAUCH	TUBO GOMMA	<->1100 mm
029	**A4921024**	001	FLEXIBLE HYDRAULIQUE	HYDRAULIC HOSE	HYDRAULIKSCHLAUCH	TUBO GOMMA	<->1100 mm
030	**A4921024**	001	FLEXIBLE HYDRAULIQUE	HYDRAULIC HOSE	HYDRAULIKSCHLAUCH	TUBO GOMMA	<->1100 mm
031	**A4921037**	001	FLEXIBLE HYDRAULIQUE	HYDRAULIC HOSE	HYDRAULIKSCHLAUCH	TUBO GOMMA	<->2150 mm
032	**A4921052**	001	FLEXIBLE HYDRAULIQUE	HYDRAULIC HOSE	HYDRAULIKSCHLAUCH	TUBO GOMMA	<->5000 mm
033	**A4921067**	001	FLEXIBLE HYDRAULIQUE	HYDRAULIC HOSE	HYDRAULIKSCHLAUCH	TUBO GOMMA	<->670 mm

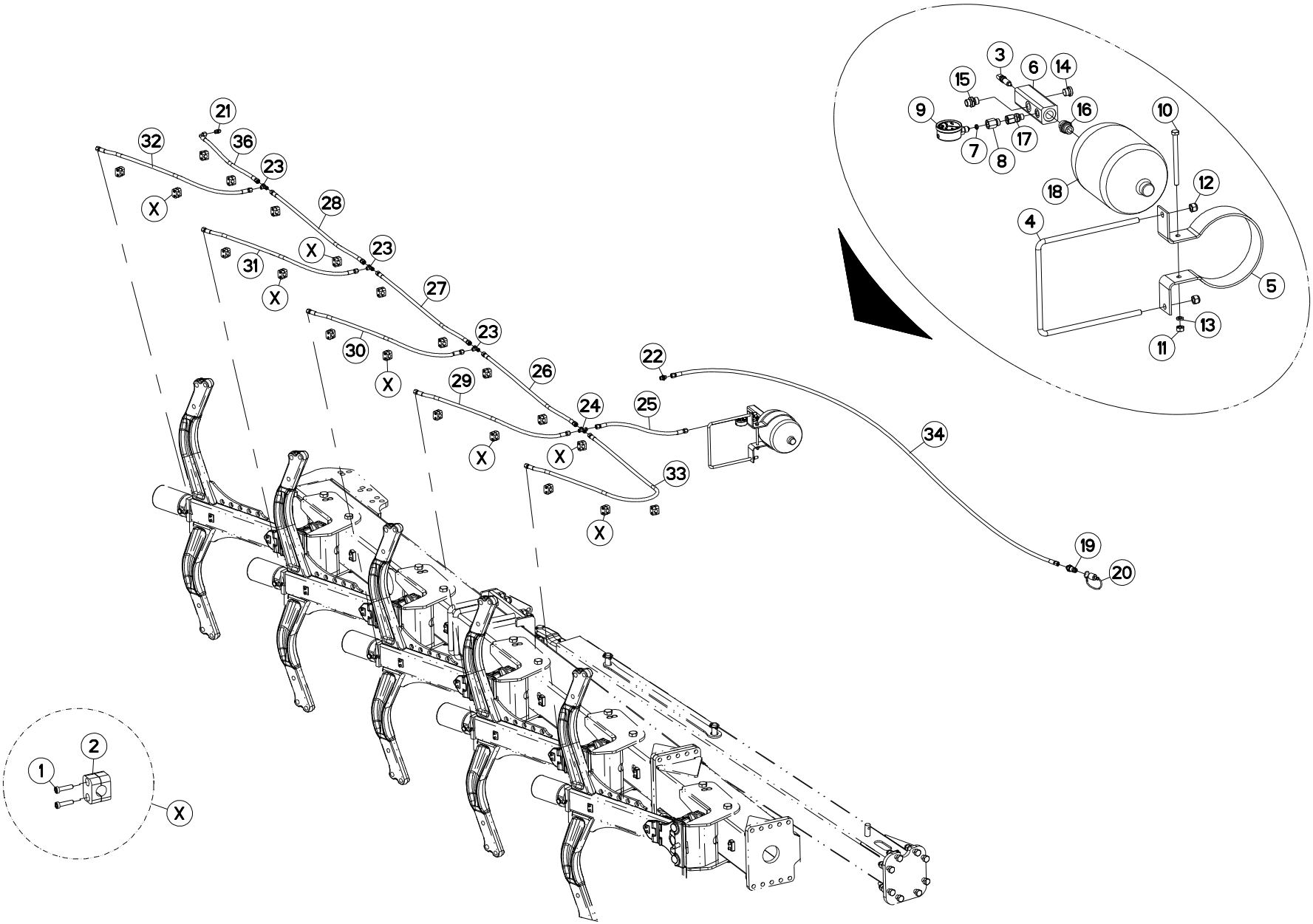
1
2
X
21
32
36
23
X
28
X
23
31
X
27
23
30
X
29
26
X
24
X
25
22
34
33
X
19
20
3
6
14
15
9
16
10
7
8
17
18
12
4
5
13
11

HYDRAULIQUE CHG8-9 (AVANT) HYDRAULIC CHG8-9 (FRONT) HYDRAULIK CHG8-9 (VORN) IDRAULICO CHG8-9 (ANTERIORE)

Rep	Nr	Qt	Designation	Description	Bezeichnung	Referenza	Remarque - Remark - Bemerkung - Osservazioni
001	**80080626**	040	VIS TETE CYL.SIX P.CR.FE/ZNXC3	SCREW, SOCKET HEAD FE/ZNXC3	ZYLINDERSCHR.INNENSEC.FE/ZNXC3	VITE A TESTA CILINDR. FE/ZNXC3	
002	**A7260027**	022	COLLIER SIMPLE D18 NU	CLAMP D.18	SCHELLE D.18	COLLARE D.18	
003	**135011**	001	VIS POINTEAU	NEEDLE VALVE	ABSPERRVENTIL	VITE	
004	**140303**	001	ETRIER	U-BOLT	BUEGEL	CAVALLOTTO	
005	**227567**	001	BRIDE ACCU	MOUNTING	BUEGEL	STAFFA	
006	**344104**	001	RACCORD	FITTING	VERBINDUNG	RACCORDO	
007	**900845**	001	JOINT	SEAL	DICHTUNG	GUARNIZIONE	
008	**900847**	001	UNION	FITTING, HYDRAULIC, UNION	VERBINDUNG	CONNETTORE	
009	**921048**	001	MANOMETRE	MANOMETER	MANOMETER	MANOMETRO	
010	**80061066**	001	VIS TETE HEXAGONALE FE/ZNXC3	HEXAGON HEAD SCREW FE/ZNXC3	SECHSKANTSCHRAUBE FE/ZNXC3	VITE TESTA ESAGONALE FE/ZNXC3	
011	**80201070**	001	ECROU HEXAGONAL FE/ZNXC3	NUT FE/ZNXC3	SECHSKANTMUTTER FE/ZNXC3	DADO FE/ZNXC3	
012	**80201230**	002	ECROU HEX.AUTOFREINE FE/ZNXC3	SELF-LOCKING NUT FE/ZNXC3	SELBSTSICH.MUTTER FE/ZNXC3	DADO AUTOBLOCCANTE FE/ZNXC3	
013	**80271084**	001	RONDELLE GROWER	SPRING LOCK WASHER	FEDERRING	RONDELLA GROWER	
014	**A4061802**	001	BOUCHON 3/8 CYL CHC+JOINT	PLUG + SEAL	STOPFEN + DICHTRING	TAPPO	
015	**A4080401**	001	UNION MALE	MALE STUD CONNECTOR	GERADER EINSCHRAUBSTUTZEN	GIUZIONE DIRITTA ZBC	
016	**A4080430**	001	UNION MALE	MALE STUD CONNECTOR	GERADER EINSCHRAUBSTUTZEN	GIUZIONE DIRITTA ZBC	
017	**A4080518**	001	ADAPTEUR ZBC	ADAPTER ZBC	GEWINDESTUTZEN ZBC	ADATTATORE ZBC	
018	**900490**	001	ACCUMULATEUR HYDRO-PNEUMATIQUE	ACCUMULATOR	DRUCKSPEICHER	ACCUMULATORE	
019	**A4074017**	001	COUPLEUR MALE	CONNECTOR MALE	KUPPLUNGSTECKER	INNESTO M16X150	
020	**82300026**	001	CAPUCHON COUPLEUR MALE	CAP MALE CONNECTOR	KAPPE KUPPLUNGSSTECKER	TAPPO	
021	**A4080300**	001	UNION DOUBLE NUE ZBC	STRAIGHT COUPLING ZBC	GERADE VERSCHRAUBUNG ZBC	GIUNZIONE DIRITTA ZBC	
022	**A4080401**	001	UNION MALE	MALE STUD CONNECTOR	GERADER EINSCHRAUBSTUTZEN	GIUZIONE DIRITTA ZBC	
023	**A4081002**	003	TE EGAL NU ZBC	EQUAL TEE ZBC	T-VERSCHRAUBUNG ZBC	GIUNZIONE A T ZBC	
024	**A4081203**	001	CROIX EGALE NUE FE/ZNXC3	EQUAL CROSS FE/ZNXC3	KREUZ-VERSCHRAUBUNG FE/ZNXC3	GIUNZIONE A CROCE FE/ZNXC3	
025	**A4921015**	001	FLEXIBLE HYDRAULIQUE	HYDRAULIC HOSE	HYDRAULIKSCHLAUCH	TUBO GOMMA	<->350 mm
026	**A4921023**	001	FLEXIBLE HYDRAULIQUE	HYDRAULIC HOSE	HYDRAULIKSCHLAUCH	TUBO GOMMA	<->995 mm
027	**A4921023**	001	FLEXIBLE HYDRAULIQUE	HYDRAULIC HOSE	HYDRAULIKSCHLAUCH	TUBO GOMMA	<->995 mm
028	**A4921023**	001	FLEXIBLE HYDRAULIQUE	HYDRAULIC HOSE	HYDRAULIKSCHLAUCH	TUBO GOMMA	<->995 mm
029	**A4921024**	001	FLEXIBLE HYDRAULIQUE	HYDRAULIC HOSE	HYDRAULIKSCHLAUCH	TUBO GOMMA	<->1100 mm
030	**A4921024**	001	FLEXIBLE HYDRAULIQUE	HYDRAULIC HOSE	HYDRAULIKSCHLAUCH	TUBO GOMMA	<->1100 mm
031	**A4921024**	001	FLEXIBLE HYDRAULIQUE	HYDRAULIC HOSE	HYDRAULIKSCHLAUCH	TUBO GOMMA	<->1100 mm
032	**A4921024**	001	FLEXIBLE HYDRAULIQUE	HYDRAULIC HOSE	HYDRAULIKSCHLAUCH	TUBO GOMMA	<->1100 mm
033	**A4921037**	001	FLEXIBLE HYDRAULIQUE	HYDRAULIC HOSE	HYDRAULIKSCHLAUCH	TUBO GOMMA	<->2150 mm
034	**A4921052**	001	FLEXIBLE HYDRAULIQUE	HYDRAULIC HOSE	HYDRAULIKSCHLAUCH	TUBO GOMMA	<->5000 mm
035	**A4921062**	001	FLEXIBLE HYDRAULIQUE	HYDRAULIC HOSE	HYDRAULIKSCHLAUCH	TUBO GOMMA	<->350 mm
036	**A4921067**	001	FLEXIBLE HYDRAULIQUE	HYDRAULIC HOSE	HYDRAULIKSCHLAUCH	TUBO GOMMA	<->670 mm

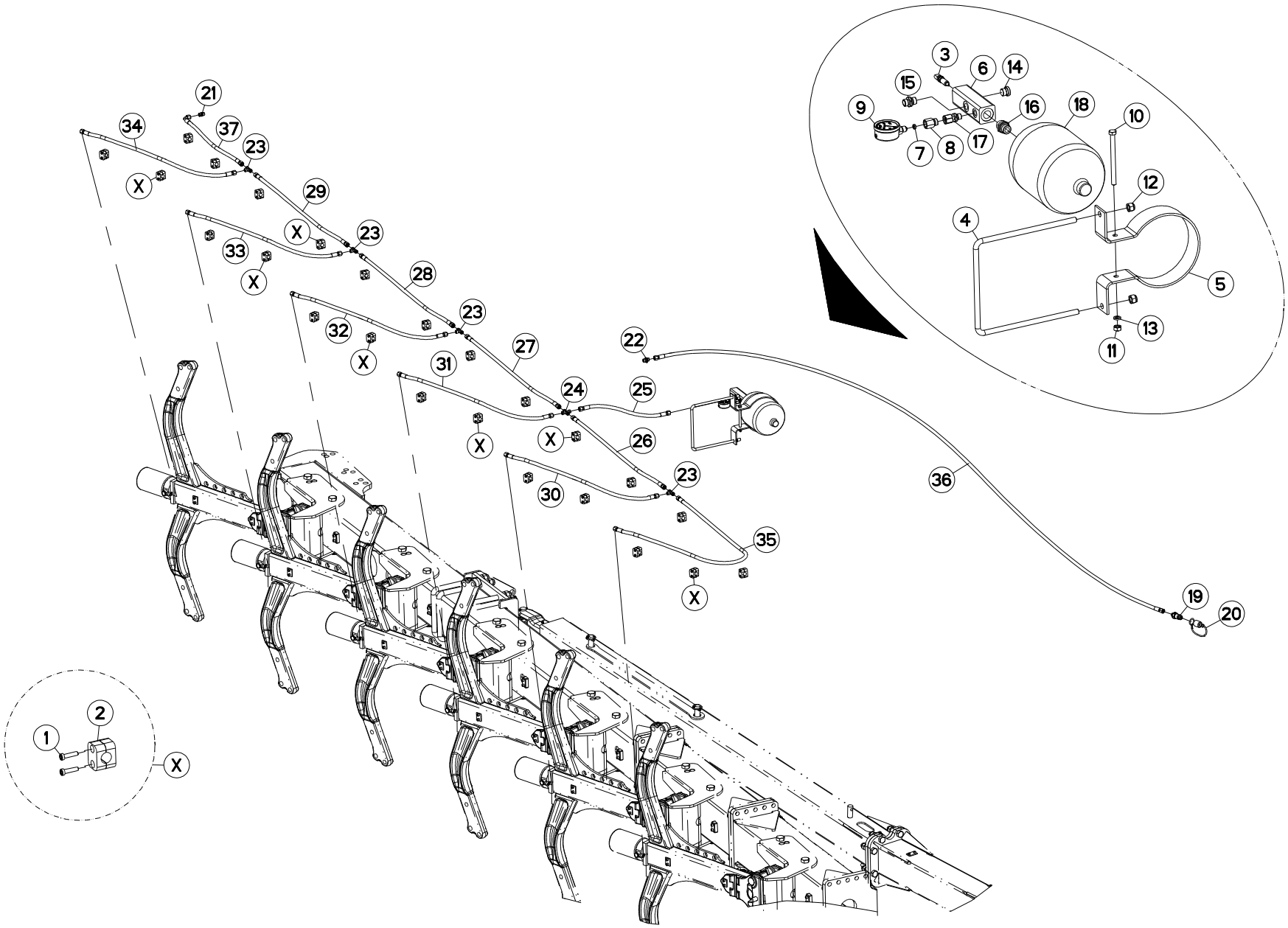
1
2
X
21
34
37
23
X
29
X
23
33
X
28
23
32
X
27
31
X
22
24
X
25
26
23
30
35
X
36
19
20
3
6
14
15
9
16
18
10
7
8
17
12
4
5
13
11

HYDRAULIQUE CHG10 (AVANT) HYDRAULIC CHG10 (FRONT) HYDRAULIK CHG10 (VORN) IDRAULICO CHG10 (ANTERIORE)

Rep	Nr	Qt	Designation	Description	Bezeichnung	Referenza	Remarque - Remark - Bemerkung - Osservazioni
001	**80080626**	044	VIS TETE CYL.SIX P.CR.FE/ZNXC3	SCREW, SOCKET HEAD FE/ZNXC3	ZYLINDERSCHR.INNENSEC.FE/ZNXC3	VITE A TESTA CILINDR. FE/ZNXC3	
002	**A7260027**	022	COLLIER SIMPLE D18 NU	CLAMP D.18	SCHELLE D.18	COLLARE D.18	
003	**135011**	001	VIS POINTEAU	NEEDLE VALVE	ABSPERRVENTIL	VITE	
004	**140303**	001	ETRIER	U-BOLT	BUEGEL	CAVALLOTTO	
005	**227567**	001	BRIDE ACCU	MOUNTING	BUEGEL	STAFFA	
006	**344104**	001	RACCORD	FITTING	VERBINDUNG	RACCORDO	
007	**900845**	001	JOINT	SEAL	DICHTUNG	GUARNIZIONE	
008	**900847**	001	UNION	FITTING, HYDRAULIC, UNION	VERBINDUNG	CONNETTORE	
009	**921048**	001	MANOMETRE	MANOMETER	MANOMETER	MANOMETRO	
010	**80061066**	001	VIS TETE HEXAGONALE FE/ZNXC3	HEXAGON HEAD SCREW FE/ZNXC3	SECHSKANTSCHRAUBE FE/ZNXC3	VITE TESTA ESAGONALE FE/ZNXC3	
011	**80201070**	001	ECROU HEXAGONAL FE/ZNXC3	NUT FE/ZNXC3	SECHSKANTMUTTER FE/ZNXC3	DADO FE/ZNXC3	
012	**80201230**	002	ECROU HEX.AUTOFREINE FE/ZNXC3	SELF-LOCKING NUT FE/ZNXC3	SELBSTSICH.MUTTER FE/ZNXC3	DADO AUTOBLOCCANTE FE/ZNXC3	
013	**80271084**	001	RONDELLE GROWER	SPRING LOCK WASHER	FEDERRING	RONDELLA GROWER	
014	**A4061802**	001	BOUCHON 3/8 CYL CHC+JOINT	PLUG + SEAL	STOPFEN + DICHTRING	TAPPO	
015	**A4080401**	001	UNION MALE	MALE STUD CONNECTOR	GERADER EINSCHRAUBSTUTZEN	GIUZIONE DIRITTA ZBC	
016	**A4080430**	001	UNION MALE	MALE STUD CONNECTOR	GERADER EINSCHRAUBSTUTZEN	GIUZIONE DIRITTA ZBC	
017	**A4080518**	001	ADAPTEUR ZBC	ADAPTER ZBC	GEWINDESTUTZEN ZBC	ADATTATORE ZBC	
018	**900490**	001	ACCUMULATEUR HYDRO-PNEUMATIQUE	ACCUMULATOR	DRUCKSPEICHER	ACCUMULATORE	
019	**A4074017**	001	COUPLEUR MALE	CONNECTOR MALE	KUPPLUNGSTECKER	INNESTO M16X150	
020	**82300026**	001	CAPUCHON COUPLEUR MALE	CAP MALE CONNECTOR	KAPPE KUPPLUNGSSTECKER	TAPPO	
021	**A4080300**	001	UNION DOUBLE NUE ZBC	STRAIGHT COUPLING ZBC	GERADE VERSCHRAUBUNG ZBC	GIUNZIONE DIRITTA ZBC	
022	**A4080401**	001	UNION MALE	MALE STUD CONNECTOR	GERADER EINSCHRAUBSTUTZEN	GIUZIONE DIRITTA ZBC	
023	**A4081002**	004	TE EGAL NU ZBC	EQUAL TEE ZBC	T-VERSCHRAUBUNG ZBC	GIUNZIONE A T ZBC	
024	**A4081203**	001	CROIX EGALE NUE FE/ZNXC3	EQUAL CROSS FE/ZNXC3	KREUZ-VERSCHRAUBUNG FE/ZNXC3	GIUNZIONE A CROCE FE/ZNXC3	
025	**A4921015**	001	FLEXIBLE HYDRAULIQUE	HYDRAULIC HOSE	HYDRAULIKSCHLAUCH	TUBO GOMMA	<->350 mm
026	**A4921023**	001	FLEXIBLE HYDRAULIQUE	HYDRAULIC HOSE	HYDRAULIKSCHLAUCH	TUBO GOMMA	<->995 mm
027	**A4921023**	001	FLEXIBLE HYDRAULIQUE	HYDRAULIC HOSE	HYDRAULIKSCHLAUCH	TUBO GOMMA	<->995 mm
028	**A4921023**	001	FLEXIBLE HYDRAULIQUE	HYDRAULIC HOSE	HYDRAULIKSCHLAUCH	TUBO GOMMA	<->995 mm
029	**A4921023**	001	FLEXIBLE HYDRAULIQUE	HYDRAULIC HOSE	HYDRAULIKSCHLAUCH	TUBO GOMMA	<->995 mm
030	**A4921024**	001	FLEXIBLE HYDRAULIQUE	HYDRAULIC HOSE	HYDRAULIKSCHLAUCH	TUBO GOMMA	<->1100 mm
031	**A4921024**	001	FLEXIBLE HYDRAULIQUE	HYDRAULIC HOSE	HYDRAULIKSCHLAUCH	TUBO GOMMA	<->1100 mm
032	**A4921024**	001	FLEXIBLE HYDRAULIQUE	HYDRAULIC HOSE	HYDRAULIKSCHLAUCH	TUBO GOMMA	<->1100 mm
033	**A4921024**	001	FLEXIBLE HYDRAULIQUE	HYDRAULIC HOSE	HYDRAULIKSCHLAUCH	TUBO GOMMA	<->1100 mm
034	**A4921024**	001	FLEXIBLE HYDRAULIQUE	HYDRAULIC HOSE	HYDRAULIKSCHLAUCH	TUBO GOMMA	<->1100 mm
035	**A4921037**	001	FLEXIBLE HYDRAULIQUE	HYDRAULIC HOSE	HYDRAULIKSCHLAUCH	TUBO GOMMA	<->2150 mm
036	**A4921052**	001	FLEXIBLE HYDRAULIQUE	HYDRAULIC HOSE	HYDRAULIKSCHLAUCH	TUBO GOMMA	<->5000 mm
037	**A4921067**	001	FLEXIBLE HYDRAULIQUE	HYDRAULIC HOSE	HYDRAULIKSCHLAUCH	TUBO GOMMA	<->670 mm

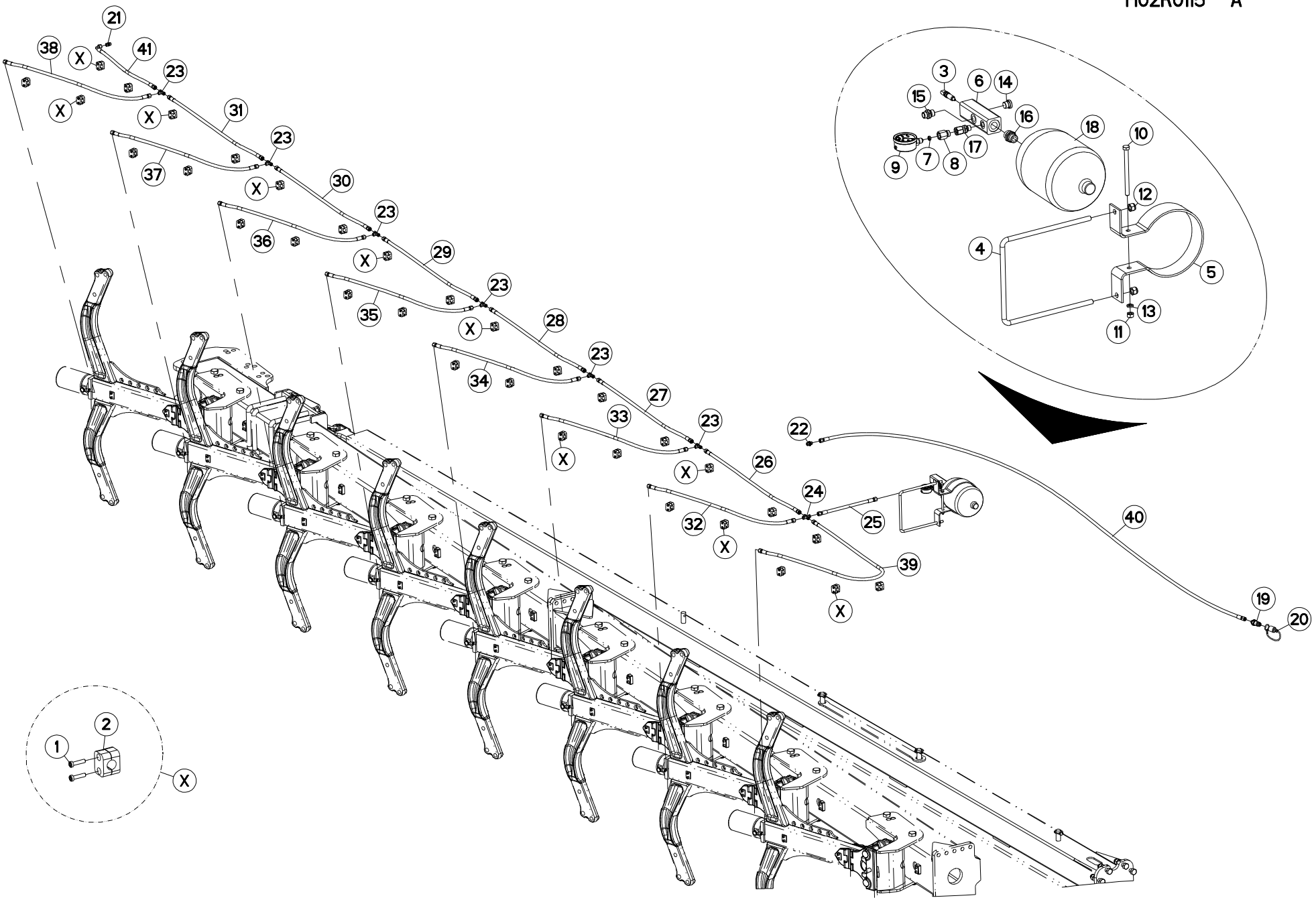
21
38
X
41
23
X
X
31
23
37
X
30
23
36
X
29
23
35
X
28
23
34
X
27
23
33
X
26
24
32
X
25
39
X
22
40
19
20
3
6
14
15
16
18
10
17
9
7
8
12
4
5
13
11
2
1
X

HYDRAULIQUE CHG11-12 (AVANT) HYDRAULIC CHG11-12 (FRONT) HYDRAULIK CHG11-12 (VORN) IDRAULICO CHG11-12 (ANTERIORE)

Rep	Nr	Qt	Designation	Description	Bezeichnung	Referenza	Remarque - Remark - Bemerkung - Osservazioni
001	**80080626**	064	VIS TETE CYL.SIX P.CR.FE/ZNXC3	SCREW, SOCKET HEAD FE/ZNXC3	ZYLINDERSCHR.INNENSEC.FE/ZNXC3	VITE A TESTA CILINDR. FE/ZNXC3	
002	**A7260027**	032	COLLIER SIMPLE D18 NU	CLAMP D.18	SCHELLE D.18	COLLARE D.18	
003	**135011**	001	VIS POINTEAU	NEEDLE VALVE	ABSPERRVENTIL	VITE	
004	**140303**	001	ETRIER	U-BOLT	BUEGEL	CAVALLOTTO	
005	**227567**	001	BRIDE ACCU	MOUNTING	BUEGEL	STAFFA	
006	**344104**	001	RACCORD	FITTING	VERBINDUNG	RACCORDO	
007	**900845**	001	JOINT	SEAL	DICHTUNG	GUARNIZIONE	
008	**900847**	001	UNION	FITTING, HYDRAULIC, UNION	VERBINDUNG	CONNETTORE	
009	**921048**	001	MANOMETRE	MANOMETER	MANOMETER	MANOMETRO	
010	**80061066**	001	VIS TETE HEXAGONALE FE/ZNXC3	HEXAGON HEAD SCREW FE/ZNXC3	SECHSKANTSCHRAUBE FE/ZNXC3	VITE TESTA ESAGONALE FE/ZNXC3	
011	**80201070**	001	ECROU HEXAGONAL FE/ZNXC3	NUT FE/ZNXC3	SECHSKANTMUTTER FE/ZNXC3	DADO FE/ZNXC3	
012	**80201230**	002	ECROU HEX.AUTOFREINE FE/ZNXC3	SELF-LOCKING NUT FE/ZNXC3	SELBSTSICH.MUTTER FE/ZNXC3	DADO AUTOBLOCCANTE FE/ZNXC3	
013	**80271084**	001	RONDELLE GROWER	SPRING LOCK WASHER	FEDERRING	RONDELLA GROWER	
014	**A4061802**	001	BOUCHON 3/8 CYL CHC+JOINT	PLUG + SEAL	STOPFEN + DICHTRING	TAPPO	
015	**A4080401**	001	UNION MALE	MALE STUD CONNECTOR	GERADER EINSCHRAUBSTUTZEN	GIUZIONE DIRITTA ZBC	
016	**A4080430**	001	UNION MALE	MALE STUD CONNECTOR	GERADER EINSCHRAUBSTUTZEN	GIUZIONE DIRITTA ZBC	
017	**A4080518**	001	ADAPTEUR ZBC	ADAPTER ZBC	GEWINDESTUTZEN ZBC	ADATTATORE ZBC	
018	**900490**	001	ACCUMULATEUR HYDRO-PNEUMATIQUE	ACCUMULATOR	DRUCKSPEICHER	ACCUMULATORE	
019	**A4074017**	001	COUPLEUR MALE	CONNECTOR MALE	KUPPLUNGSTECKER	INNESTO M16X150	
020	**82300026**	001	CAPUCHON COUPLEUR MALE	CAP MALE CONNECTOR	KAPPE KUPPLUNGSSTECKER	TAPPO	
021	**A4080300**	001	UNION DOUBLE NUE ZBC	STRAIGHT COUPLING ZBC	GERADE VERSCHRAUBUNG ZBC	GIUNZIONE DIRITTA ZBC	
022	**A4080401**	001	UNION MALE	MALE STUD CONNECTOR	GERADER EINSCHRAUBSTUTZEN	GIUZIONE DIRITTA ZBC	
023	**A4081002**	006	TE EGAL NU ZBC	EQUAL TEE ZBC	T-VERSCHRAUBUNG ZBC	GIUNZIONE A T ZBC	
024	**A4081203**	001	CROIX EGALE NUE FE/ZNXC3	EQUAL CROSS FE/ZNXC3	KREUZ-VERSCHRAUBUNG FE/ZNXC3	GIUNZIONE A CROCE FE/ZNXC3	
025	**A4921015**	001	FLEXIBLE HYDRAULIQUE	HYDRAULIC HOSE	HYDRAULIKSCHLAUCH	TUBO GOMMA	<->350 mm
026	**A4921023**	001	FLEXIBLE HYDRAULIQUE	HYDRAULIC HOSE	HYDRAULIKSCHLAUCH	TUBO GOMMA	<->995 mm
027	**A4921023**	001	FLEXIBLE HYDRAULIQUE	HYDRAULIC HOSE	HYDRAULIKSCHLAUCH	TUBO GOMMA	<->995 mm
028	**A4921023**	001	FLEXIBLE HYDRAULIQUE	HYDRAULIC HOSE	HYDRAULIKSCHLAUCH	TUBO GOMMA	<->995 mm
029	**A4921023**	001	FLEXIBLE HYDRAULIQUE	HYDRAULIC HOSE	HYDRAULIKSCHLAUCH	TUBO GOMMA	<->995 mm
030	**A4921023**	001	FLEXIBLE HYDRAULIQUE	HYDRAULIC HOSE	HYDRAULIKSCHLAUCH	TUBO GOMMA	<->995 mm
031	**A4921023**	001	FLEXIBLE HYDRAULIQUE	HYDRAULIC HOSE	HYDRAULIKSCHLAUCH	TUBO GOMMA	<->995 mm
032	**A4921024**	001	FLEXIBLE HYDRAULIQUE	HYDRAULIC HOSE	HYDRAULIKSCHLAUCH	TUBO GOMMA	<->1100 mm
033	**A4921024**	001	FLEXIBLE HYDRAULIQUE	HYDRAULIC HOSE	HYDRAULIKSCHLAUCH	TUBO GOMMA	<->1100 mm
034	**A4921024**	001	FLEXIBLE HYDRAULIQUE	HYDRAULIC HOSE	HYDRAULIKSCHLAUCH	TUBO GOMMA	<->1100 mm
035	**A4921024**	001	FLEXIBLE HYDRAULIQUE	HYDRAULIC HOSE	HYDRAULIKSCHLAUCH	TUBO GOMMA	<->1100 mm
036	**A4921024**	001	FLEXIBLE HYDRAULIQUE	HYDRAULIC HOSE	HYDRAULIKSCHLAUCH	TUBO GOMMA	<->1100 mm
037	**A4921024**	001	FLEXIBLE HYDRAULIQUE	HYDRAULIC HOSE	HYDRAULIKSCHLAUCH	TUBO GOMMA	<->1100 mm
038	**A4921024**	001	FLEXIBLE HYDRAULIQUE	HYDRAULIC HOSE	HYDRAULIKSCHLAUCH	TUBO GOMMA	<->1100 mm
039	**A4921037**	001	FLEXIBLE HYDRAULIQUE	HYDRAULIC HOSE	HYDRAULIKSCHLAUCH	TUBO GOMMA	<->2150 mm
040	**A4921052**	001	FLEXIBLE HYDRAULIQUE	HYDRAULIC HOSE	HYDRAULIKSCHLAUCH	TUBO GOMMA	<->5000 mm
041	**A4921067**	001	FLEXIBLE HYDRAULIQUE	HYDRAULIC HOSE	HYDRAULIKSCHLAUCH	TUBO GOMMA	<->670 mm

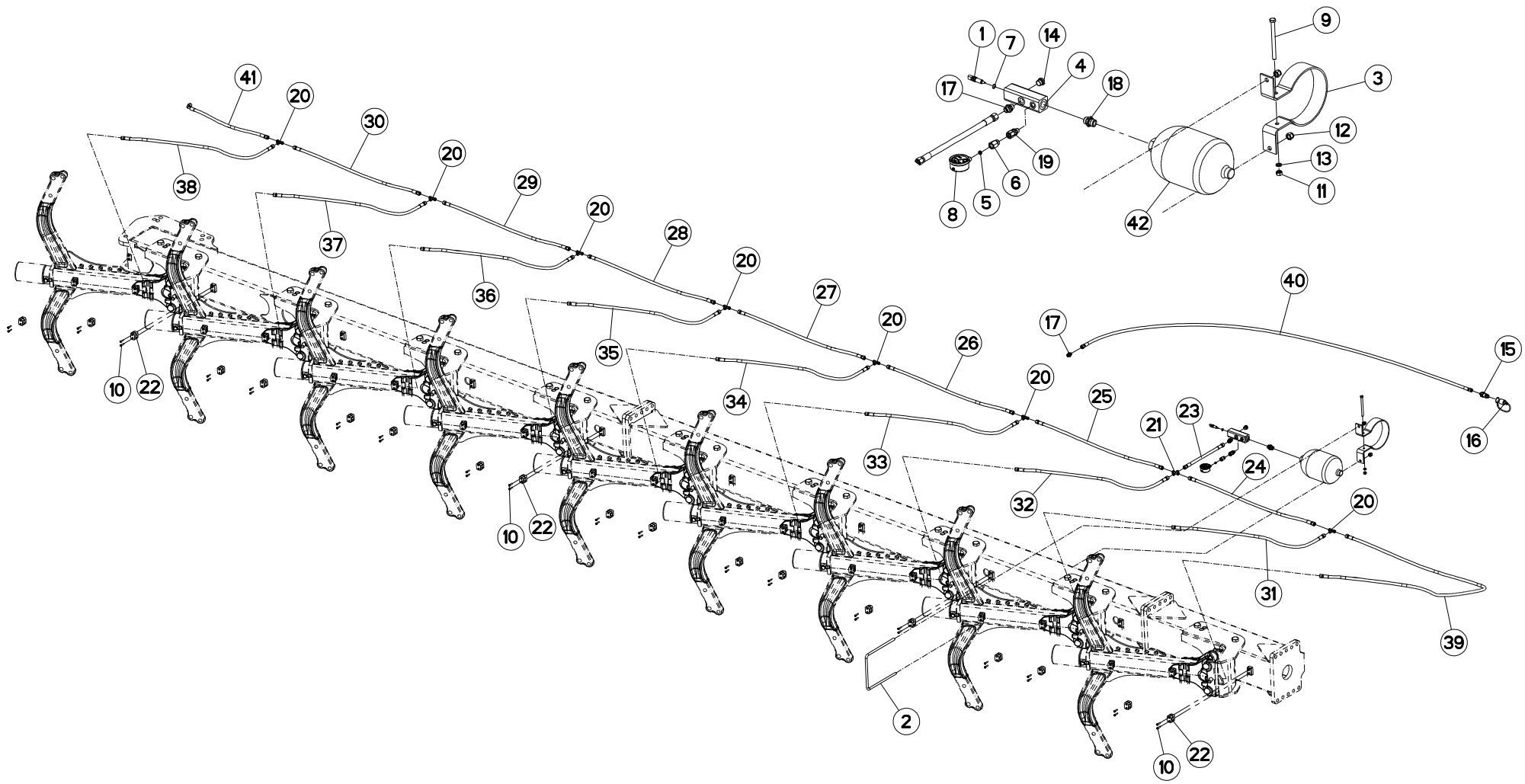
1
7
14
4
17
18
9
3
12
13
11
19
6
5
8
42
41
20
30
38
29
37
28
36
27
35
26
34
25
33
32
40
15
16
21
23
24
31
39
2
10
22

HYDRAULIQUE CHG13 (AVANT) HYDRAULIC CHG13 (FRONT) HYDRAULIK CHG13 (VORN) IDRAULICO CHG13 (ANTERIORE)

Rep	Nr	Qt	Designation	Description	Bezeichnung	Referenza	Remarque - Remark - Bemerkung - Osservazioni
001	**135011**	001	VIS POINTEAU	NEEDLE VALVE	ABSPERRVENTIL	VITE	
002	**140303**	001	ETRIER	U-BOLT	BUEGEL	CAVALLOTTO	
003	**227567**	001	BRIDE ACCU	MOUNTING	BUEGEL	STAFFA	
004	**344104**	001	RACCORD	FITTING	VERBINDUNG	RACCORDO	
005	**900845**	001	JOINT	SEAL	DICHTUNG	GUARNIZIONE	
006	**900847**	001	UNION	FITTING, HYDRAULIC, UNION	VERBINDUNG	CONNETTORE	
007	**920037**	001	BAGUE R D 10,52 X 1,83	RING R D 10,52	RING R D 10,52	BOCCOLA	
008	**921048**	001	MANOMETRE	MANOMETER	MANOMETER	MANOMETRO	
009	**80061066**	001	VIS TETE HEXAGONALE FE/ZNXC3	HEXAGON HEAD SCREW FE/ZNXC3	SECHSKANTSCHRAUBE FE/ZNXC3	VITE TESTA ESAGONALE FE/ZNXC3	
010	**80080626**	038	VIS TETE CYL.SIX P.CR.FE/ZNXC3	SCREW, SOCKET HEAD FE/ZNXC3	ZYLINDERSCHR.INNENSEC.FE/ZNXC3	VITE A TESTA CILINDR. FE/ZNXC3	
011	**80201070**	001	ECROU HEXAGONAL FE/ZNXC3	NUT FE/ZNXC3	SECHSKANTMUTTER FE/ZNXC3	DADO FE/ZNXC3	
012	**80201230**	002	ECROU HEX.AUTOFREINE FE/ZNXC3	SELF-LOCKING NUT FE/ZNXC3	SELBSTSICH.MUTTER FE/ZNXC3	DADO AUTOBLOCCANTE FE/ZNXC3	
013	**80271084**	001	RONDELLE GROWER	SPRING LOCK WASHER	FEDERRING	RONDELLA GROWER	
014	**A4061802**	001	BOUCHON 3/8 CYL CHC+JOINT	PLUG + SEAL	STOPFEN + DICHTRING	TAPPO	
015	**A4074017**	001	COUPLEUR MALE	CONNECTOR MALE	KUPPLUNGSTECKER	INNESTO M16X150	
016	**82300026**	001	CAPUCHON COUPLEUR MALE	CAP MALE CONNECTOR	KAPPE KUPPLUNGSSTECKER	TAPPO	
017	**A4080401**	002	UNION MALE	MALE STUD CONNECTOR	GERADER EINSCHRAUBSTUTZEN	GIUZIONE DIRITTA ZBC	
018	**A4080430**	001	UNION MALE	MALE STUD CONNECTOR	GERADER EINSCHRAUBSTUTZEN	GIUZIONE DIRITTA ZBC	
019	**A4080518**	001	ADAPTEUR ZBC	ADAPTER ZBC	GEWINDESTUTZEN ZBC	ADATTATORE ZBC	
020	**A4081002**	007	TE EGAL NU ZBC	EQUAL TEE ZBC	T-VERSCHRAUBUNG ZBC	GIUNZIONE A T ZBC	
021	**A4081203**	001	CROIX EGALE NUE FE/ZNXC3	EQUAL CROSS FE/ZNXC3	KREUZ-VERSCHRAUBUNG FE/ZNXC3	GIUNZIONE A CROCE FE/ZNXC3	
022	**A7260027**	019	COLLIER SIMPLE D18 NU	CLAMP D.18	SCHELLE D.18	COLLARE D.18	
023	**A4921015**	001	FLEXIBLE HYDRAULIQUE	HYDRAULIC HOSE	HYDRAULIKSCHLAUCH	TUBO GOMMA	<->350 mm
024	**A4921023**	001	FLEXIBLE HYDRAULIQUE	HYDRAULIC HOSE	HYDRAULIKSCHLAUCH	TUBO GOMMA	<->995 mm
025	**A4921023**	001	FLEXIBLE HYDRAULIQUE	HYDRAULIC HOSE	HYDRAULIKSCHLAUCH	TUBO GOMMA	<->995 mm
026	**A4921023**	001	FLEXIBLE HYDRAULIQUE	HYDRAULIC HOSE	HYDRAULIKSCHLAUCH	TUBO GOMMA	<->995 mm
027	**A4921023**	001	FLEXIBLE HYDRAULIQUE	HYDRAULIC HOSE	HYDRAULIKSCHLAUCH	TUBO GOMMA	<->995 mm
028	**A4921023**	001	FLEXIBLE HYDRAULIQUE	HYDRAULIC HOSE	HYDRAULIKSCHLAUCH	TUBO GOMMA	<->995 mm
029	**A4921023**	001	FLEXIBLE HYDRAULIQUE	HYDRAULIC HOSE	HYDRAULIKSCHLAUCH	TUBO GOMMA	<->995 mm
030	**A4921023**	001	FLEXIBLE HYDRAULIQUE	HYDRAULIC HOSE	HYDRAULIKSCHLAUCH	TUBO GOMMA	<->995 mm
031	**A4921024**	001	FLEXIBLE HYDRAULIQUE	HYDRAULIC HOSE	HYDRAULIKSCHLAUCH	TUBO GOMMA	<->1100 mm
032	**A4921024**	001	FLEXIBLE HYDRAULIQUE	HYDRAULIC HOSE	HYDRAULIKSCHLAUCH	TUBO GOMMA	<->1100 mm
033	**A4921024**	001	FLEXIBLE HYDRAULIQUE	HYDRAULIC HOSE	HYDRAULIKSCHLAUCH	TUBO GOMMA	<->1100 mm
034	**A4921024**	001	FLEXIBLE HYDRAULIQUE	HYDRAULIC HOSE	HYDRAULIKSCHLAUCH	TUBO GOMMA	<->1100 mm
035	**A4921024**	001	FLEXIBLE HYDRAULIQUE	HYDRAULIC HOSE	HYDRAULIKSCHLAUCH	TUBO GOMMA	<->1100 mm
036	**A4921024**	001	FLEXIBLE HYDRAULIQUE	HYDRAULIC HOSE	HYDRAULIKSCHLAUCH	TUBO GOMMA	<->1100 mm
037	**A4921024**	001	FLEXIBLE HYDRAULIQUE	HYDRAULIC HOSE	HYDRAULIKSCHLAUCH	TUBO GOMMA	<->1100 mm
038	**A4921024**	001	FLEXIBLE HYDRAULIQUE	HYDRAULIC HOSE	HYDRAULIKSCHLAUCH	TUBO GOMMA	<->1100 mm
039	**A4921037**	001	FLEXIBLE HYDRAULIQUE	HYDRAULIC HOSE	HYDRAULIKSCHLAUCH	TUBO GOMMA	<->2150 mm
040	**A4921052**	001	FLEXIBLE HYDRAULIQUE	HYDRAULIC HOSE	HYDRAULIKSCHLAUCH	TUBO GOMMA	<->5000 mm
041	**A4921067**	001	FLEXIBLE HYDRAULIQUE	HYDRAULIC HOSE	HYDRAULIKSCHLAUCH	TUBO GOMMA	<->670 mm
042	**900490**	001	ACCUMULATEUR HYDRO-PNEUMATIQUE	ACCUMULATOR	DRUCKSPEICHER	ACCUMULATORE	

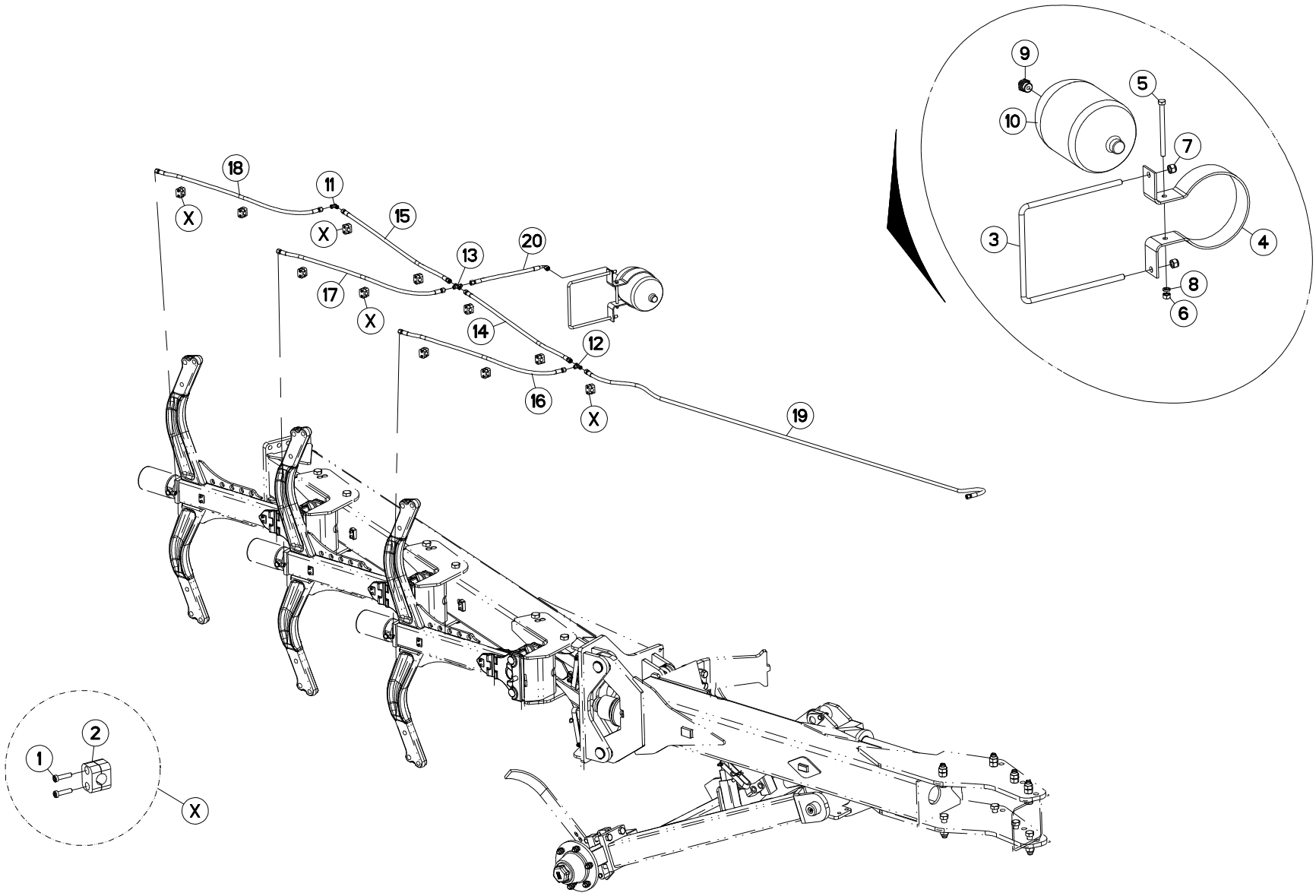
9
5
10
7
3
4
8
6
18
11
15
13
20
17
14
12
16
19
X
1
2

HYDRAULIQUE CHG7-8-11 (ARRIERE HYDRAULIC CHG7-8-11 (REAR) HYDRAULIK CHG7-8-11 (HINTEN) IDRAULICO CHG7-8-11 (POSTERIOR

Rep	Nr	Qt	Designation	Description	Bezeichnung	Referenza	Remarque - Remark - Bemerkung - Osservazioni
001	**80080626**	022	VIS TETE CYL.SIX P.CR.FE/ZNXC3	SCREW, SOCKET HEAD FE/ZNXC3	ZYLINDERSCHR.INNENSEC.FE/ZNXC3	VITE A TESTA CILINDR. FE/ZNXC3	
002	**A7260027**	011	COLLIER SIMPLE D18 NU	CLAMP D.18	SCHELLE D.18	COLLARE D.18	
003	**140303**	001	ETRIER	U-BOLT	BUEGEL	CAVALLOTTO	
004	**227567**	001	BRIDE ACCU	MOUNTING	BUEGEL	STAFFA	
005	**80061066**	001	VIS TETE HEXAGONALE FE/ZNXC3	HEXAGON HEAD SCREW FE/ZNXC3	SECHSKANTSCHRAUBE FE/ZNXC3	VITE TESTA ESAGONALE FE/ZNXC3	
006	**80201070**	001	ECROU HEXAGONAL FE/ZNXC3	NUT FE/ZNXC3	SECHSKANTMUTTER FE/ZNXC3	DADO FE/ZNXC3	
007	**80201230**	002	ECROU HEX.AUTOFREINE FE/ZNXC3	SELF-LOCKING NUT FE/ZNXC3	SELBSTSICH.MUTTER FE/ZNXC3	DADO AUTOBLOCCANTE FE/ZNXC3	
008	**80271084**	001	RONDELLE GROWER	SPRING LOCK WASHER	FEDERRING	RONDELLA GROWER	
009	**A4080435**	001	UNION MALE	MALE STUD CONNECTOR	GERADER EINSCHRAUBSTUTZEN	GIUZIONE DIRITTA ZBC	
010	**900490**	001	ACCUMULATEUR HYDRO-PNEUMATIQUE	ACCUMULATOR	DRUCKSPEICHER	ACCUMULATORE	
011	**A4080700**	001	COUDE EGAL NU ZBC	EQUAL ELBOW ZBC	WINKEL-VERSCHRAUBUNG ZBC	GIUNZIONE A 90° ZBC	
012	**A4081002**	001	TE EGAL NU ZBC	EQUAL TEE ZBC	T-VERSCHRAUBUNG ZBC	GIUNZIONE A T ZBC	
013	**A4081203**	001	CROIX EGALE NUE FE/ZNXC3	EQUAL CROSS FE/ZNXC3	KREUZ-VERSCHRAUBUNG FE/ZNXC3	GIUNZIONE A CROCE FE/ZNXC3	
014	**A4921023**	001	FLEXIBLE HYDRAULIQUE	HYDRAULIC HOSE	HYDRAULIKSCHLAUCH	TUBO GOMMA	<->995 mm
015	**A4921023**	001	FLEXIBLE HYDRAULIQUE	HYDRAULIC HOSE	HYDRAULIKSCHLAUCH	TUBO GOMMA	<->995 mm
016	**A4921024**	001	FLEXIBLE HYDRAULIQUE	HYDRAULIC HOSE	HYDRAULIKSCHLAUCH	TUBO GOMMA	<->1100 mm
017	**A4921024**	001	FLEXIBLE HYDRAULIQUE	HYDRAULIC HOSE	HYDRAULIKSCHLAUCH	TUBO GOMMA	<->1100 mm
018	**A4921024**	001	FLEXIBLE HYDRAULIQUE	HYDRAULIC HOSE	HYDRAULIKSCHLAUCH	TUBO GOMMA	<->1100 mm
019	**A4921045**	001	FLEXIBLE HYDRAULIQUE	HYDRAULIC HOSE	HYDRAULIKSCHLAUCH	TUBO GOMMA	<->3100 mm
020	**A4921062**	001	FLEXIBLE HYDRAULIQUE	HYDRAULIC HOSE	HYDRAULIKSCHLAUCH	TUBO GOMMA	<->350 mm

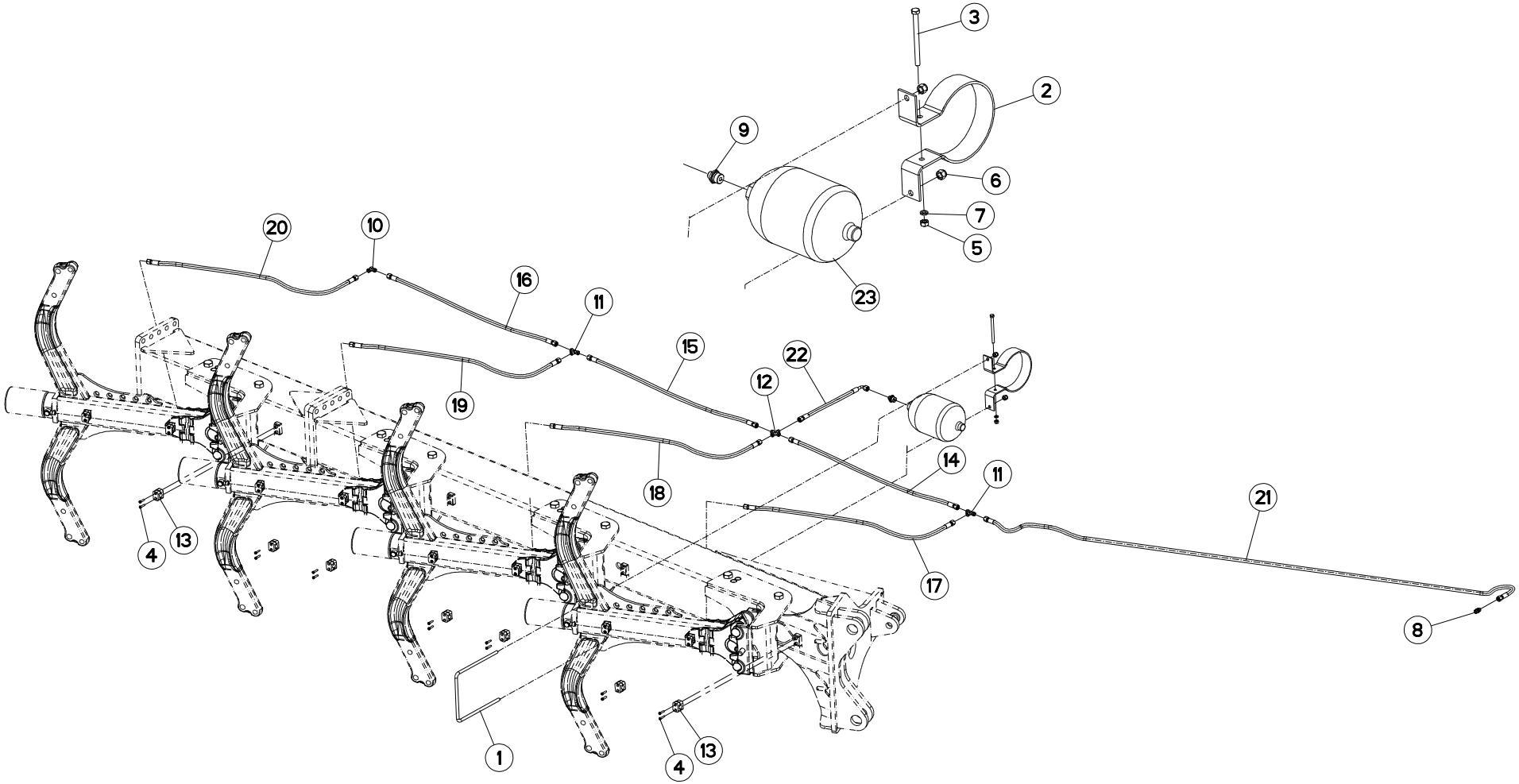
3
2
9
6
7
5
23
20
10
16
11
15
22
12
19
18
14
11
21
4
13
17
8
1
4
13

HYDRAULIQUE CHG9-10-12-13 (ARR HYDRAULIC CHG9-10-12-13 (REAR) HYDRAULIK CHG9-10-12-13 (HINTE IDRAULICO CHG9-10-12-13 (POSTE

Rep	Nr	Qt	Designation	Description	Bezeichnung	Referenza	Remarque - Remark - Bemerkung - Osservazioni
001	**140303**	001	ETRIER	U-BOLT	BUEGEL	CAVALLOTTO	
002	**227567**	001	BRIDE ACCU	MOUNTING	BUEGEL	STAFFA	
003	**80061066**	001	VIS TETE HEXAGONALE FE/ZNXC3	HEXAGON HEAD SCREW FE/ZNXC3	SECHSKANTSCHRAUBE FE/ZNXC3	VITE TESTA ESAGONALE FE/ZNXC3	
004	**80080626**	012	VIS TETE CYL.SIX P.CR.FE/ZNXC3	SCREW, SOCKET HEAD FE/ZNXC3	ZYLINDERSCHR.INNENSEC.FE/ZNXC3	VITE A TESTA CILINDR. FE/ZNXC3	
005	**80201070**	001	ECROU HEXAGONAL FE/ZNXC3	NUT FE/ZNXC3	SECHSKANTMUTTER FE/ZNXC3	DADO FE/ZNXC3	
006	**80201230**	002	ECROU HEX.AUTOFREINE FE/ZNXC3	SELF-LOCKING NUT FE/ZNXC3	SELBSTSICH.MUTTER FE/ZNXC3	DADO AUTOBLOCCANTE FE/ZNXC3	
007	**80271084**	001	RONDELLE GROWER	SPRING LOCK WASHER	FEDERRING	RONDELLA GROWER	
008	**A4080300**	001	UNION DOUBLE NUE ZBC	STRAIGHT COUPLING ZBC	GERADE VERSCHRAUBUNG ZBC	GIUNZIONE DIRITTA ZBC	
009	**A4080435**	001	UNION MALE	MALE STUD CONNECTOR	GERADER EINSCHRAUBSTUTZEN	GIUZIONE DIRITTA ZBC	
010	**A4080700**	001	COUDE EGAL NU ZBC	EQUAL ELBOW ZBC	WINKEL-VERSCHRAUBUNG ZBC	GIUNZIONE A 90° ZBC	
011	**A4081002**	002	TE EGAL NU ZBC	EQUAL TEE ZBC	T-VERSCHRAUBUNG ZBC	GIUNZIONE A T ZBC	
012	**A4081203**	001	CROIX EGALE NUE FE/ZNXC3	EQUAL CROSS FE/ZNXC3	KREUZ-VERSCHRAUBUNG FE/ZNXC3	GIUNZIONE A CROCE FE/ZNXC3	
013	**A7260027**	006	COLLIER SIMPLE D18 NU	CLAMP D.18	SCHELLE D.18	COLLARE D.18	
014	**A4921023**	001	FLEXIBLE HYDRAULIQUE	HYDRAULIC HOSE	HYDRAULIKSCHLAUCH	TUBO GOMMA	<->995 mm
015	**A4921023**	001	FLEXIBLE HYDRAULIQUE	HYDRAULIC HOSE	HYDRAULIKSCHLAUCH	TUBO GOMMA	<->995 mm
016	**A4921023**	001	FLEXIBLE HYDRAULIQUE	HYDRAULIC HOSE	HYDRAULIKSCHLAUCH	TUBO GOMMA	<->995 mm
017	**A4921024**	001	FLEXIBLE HYDRAULIQUE	HYDRAULIC HOSE	HYDRAULIKSCHLAUCH	TUBO GOMMA	<->1100 mm
018	**A4921024**	001	FLEXIBLE HYDRAULIQUE	HYDRAULIC HOSE	HYDRAULIKSCHLAUCH	TUBO GOMMA	<->1100 mm
019	**A4921024**	001	FLEXIBLE HYDRAULIQUE	HYDRAULIC HOSE	HYDRAULIKSCHLAUCH	TUBO GOMMA	<->1100 mm
020	**A4921024**	001	FLEXIBLE HYDRAULIQUE	HYDRAULIC HOSE	HYDRAULIKSCHLAUCH	TUBO GOMMA	<->1100 mm
021	**A4921045**	001	FLEXIBLE HYDRAULIQUE	HYDRAULIC HOSE	HYDRAULIKSCHLAUCH	TUBO GOMMA	<->3100 mm
022	**A4921062**	001	FLEXIBLE HYDRAULIQUE	HYDRAULIC HOSE	HYDRAULIKSCHLAUCH	TUBO GOMMA	<->350 mm
023	**900490**	001	ACCUMULATEUR HYDRO-PNEUMATIQUE	ACCUMULATOR	DRUCKSPEICHER	ACCUMULATORE	

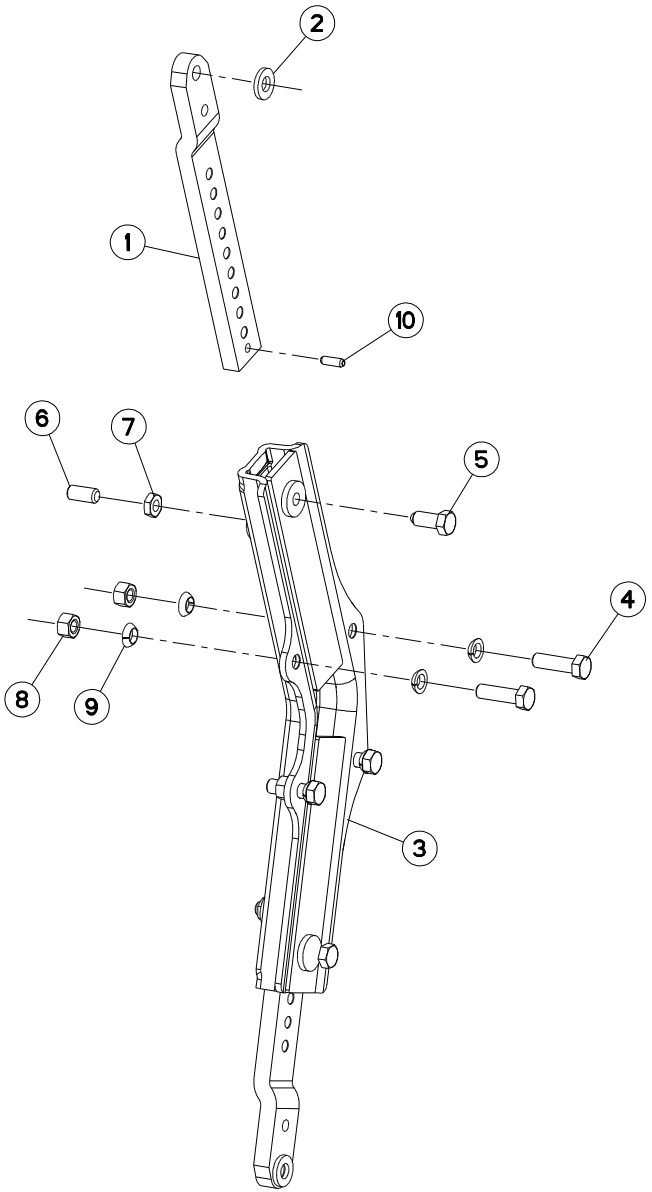
2
1
10
6
7
5
4
8
9
3

BOITIER TIGES RASETTE | SKIMMER LEG/SUPPORT | HALTERUNG/VORSCHALESTIEL | GAMBO DEL PREVOMERE

Rep	Nr	Qt	Designation	Description	Bezeichnung	Referenza	Remarque - Remark - Bemerkung - Osservazioni
001	**261166**	002	TIGE DE RASETTE	SKIMMER LEG	STIEL	BRACCIO AVANVOMERE	
002	**422069**	002	RONDELLE PLATE FE/ZNXC3	WASHER	RING	PARAOLIO	
003	**582216**	001	BOITIER	HOUSING	GEHAEUSE	SCATOLA	
004	**80061647**	004	VIS TETE HEXAGONALE FE/ZNXC3	HEXAGON HEAD SCREW FE/ZNXC3	SECHSKANTSCHRAUBE FE/ZNXC3	VITE TESTA ESAGONALE FE/ZNXC3	19daNm 140lbf.ft
005	**80091640**	002	VIS TETE HEX.B.SPHE.FE/ZNXC3	HEXAGON HEAD SCREW FE/ZNXC3	SECHSKANTSCHRAUBE FE/ZNXC3	VITE TESTA ESAGONALE FE/ZNXC3	
006	**80151635**	002	VIS S/TETE B.PLAT HC FLZNNC	SOCKET SET SCREW FLZNNC	GEWINDESTIFT FLZNNC	VITE FLZNNC	
007	**80201601**	002	ECROU HEXAGONAL BAS	HEXAGON THIN NUT	FLACHE SECHSKANTMUTTER	DADO	
008	**80201670**	004	ECROU HEXAGONAL FE/ZNXC3	NUT FE/ZNXC3	SECHSKANTMUTTER FE/ZNXC3	DADO FE/ZNXC3	
009	**80271686**	008	RONDELLE RESSORT SP.FLZNNC	SPHERICAL SPRING WASH.FLZNNC	FEDERRING FLZNNC	RONDELLA A MOLLA FLZNNC	
010	**80450928**	002	GOUPILLE ELASTIQUE FLZNNC	ROLL PIN FLZNNC	SPANNHUELSE FLZNNC	SPINA ELASTICA FLZNNC	

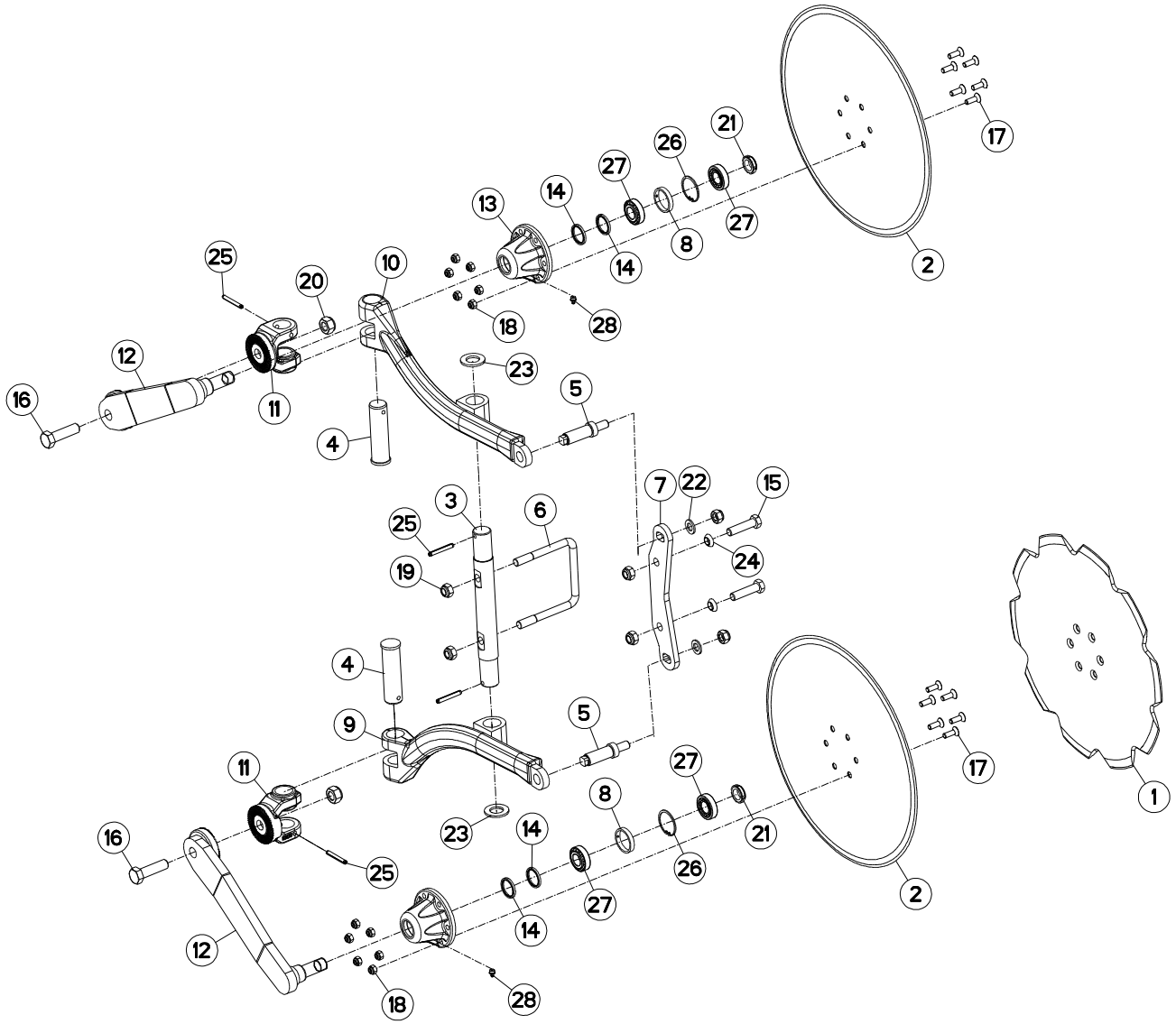
1
2
2
3
4
4
5
5
6
7
8
8
9
10
11
11
12
12
13
14
14
14
15
16
16
17
17
18
18
19
20
21
21
22
23
23
24
25
25
25
26
26
27
27
27
28
28

COUTRE CIRCULAIRE NSH — DISC COULTER NSH — SCHEIBENSECH NSH — ASSOLCATORE A DISCO NSH

Rep	Nr	Qt	Designation	Description	Bezeichnung	Referenza	Remarque - Remark - Bemerkung - Osservazioni
001	**110029**	001	DISQUE CRENELE D 500	NOTCHED DISC D 500	GEZACKTE SCHEIBE D 500	DISCO SCANALATO D 500	
002	**110030**	002	DISQUE CC DIA500	PLAIN DISC D 500	GLATTE SCHEIBE D 500	DISCO	
003	**130202**	001	AXE	PIN	ACHSE	ASSE	
004	**130347**	002	AXE VERTICAL	AXLE	ACHSE	ASSE	
005	**131222**	002	VIS DE REGLAGE	SCREW	SCHRAUBE	VITE	
006	**140174**	001	ETRIER	U-BOLT	BUEGEL	CAVALLOTTO	
007	**211451**	001	SUPPORT	SUPPORT	TRAEGER	SUPPORTO	
008	**432023**	002	ENTRETOISE	SPACER	DISTANZHUELSE	DISTANZIALE	
009	**581900**	001	BRAS	ARM	ARM	BRACCIO	
010	**581901**	001	BRAS	ARM	ARM	BRACCIO	
011	**582575**	002	CHAPE	CLEVIS	GABEL	FORCELLA	
012	**582889**	002	BRAS DE CC CAMBREE	ARM	ARM	BRACCIO	
013	**645317**	002	MOYEU	HUB	NABE	MOZZO	
014	**951166**	004	BAGUE NADELLA 35/43	SEAL 35/43	RING 35/43	BOCCOLA	
015	**80061638**	002	VIS TETE HEXAGONALE FE/ZNXC3	HEXAGON HEAD SCREW FE/ZNXC3	SECHSKANTSCHRAUBE FE/ZNXC3	VITE TESTA ESAGONALE FE/ZNXC3	
016	**80062064**	002	VIS TETE HEXAGONALE FLZNNC	HEXAGON HEAD SCREW FLZNNC	SECHSKANTSCHRAUBE FLZNNC	VITE TESTA ESAGONALE FLZNNC	
017	**80111029**	012	VIS T.FRAI.SIX P.CR.FLZNNC	HEX.SOC.COUNT.HEAD SC.FLZNNC	SENKSCHRAUB.INNENSEC.FLZNNC	VITE FLZNNC	
018	**80201030**	012	ECROU HEX.AUTOFREINE FE/ZNXC3	SELF-LOCKING NUT FE/ZNXC3	SELBSTSICH.MUTTER FE/ZNXC3	DADO AUTOBLOCCANTE FE/ZNXC3	
019	**80201640**	006	ECROU HEX.BAS AUTOFR.FE/ZNXC3	SELF-LOCKING NUT FE/ZNXC3	SELBSTSICHERND.MUTTER FE/ZNXC3	DADO AUTOBLOCCANTE FE/ZNXC3	
020	**80202040**	002	ECROU HEX.BAS AUTOFR.FE/ZNXC3	SELF-LOCKING NUT FE/ZNXC3	SELBSTSICHERND.MUTTER FE/ZNXC3	DADO AUTOBLOCCANTE FE/ZNXC3	
021	**80202566**	002	ECROU A ENCOCH.AUTOF.FE/ZNXC3	SELF-LOCKING NUT FE/ZNXC3	SELBSTSICHERN.MUTTER FE/ZNXC3	DADO AUTOBLOCCANTE FE/ZNXC3	
022	**80251624**	002	RONDELLE PLATE FE/ZNXC3	PLAIN WASHER FE/ZNXC3	SCHEIBE FE/ZNXC3	RONDELLA PIATTA FE/ZNXC3	
023	**80252755**	002	RONDELLE PLATE FE/ZNXC3	PLAIN WASHER FE/ZNXC3	SCHEIBE FE/ZNXC3	RONDELLA PIATTA FE/ZNXC3	
024	**80271686**	002	RONDELLE RESSORT SP.FLZNNC	SPHERICAL SPRING WASH.FLZNNC	FEDERRING FLZNNC	RONDELLA A MOLLA FLZNNC	
025	**80440860**	004	GOUPILLE SPIRALE	ROLL PIN	SPIRAL-SPANNSTIFTE	SPINA ELASTICA	
026	**80595200**	002	CIRCLIP INTERIEUR	RETAINING RING	SICHERUNGSRING	ANELLO	
027	**81302552**	004	ROULEMENT A ROULEAUX CONIQUES	TAPERED ROLLER BEARING	KEGELROLLENLAGER	CUSCINETTO A RULLO	
028	**82201016**	002	GRAISSEUR AUTOTARAUDANT	SELF TAPPING GREASE NIPPLE	GEWINDESCHNEID-SCHMIERNIPPEL	INGRASSATORE	

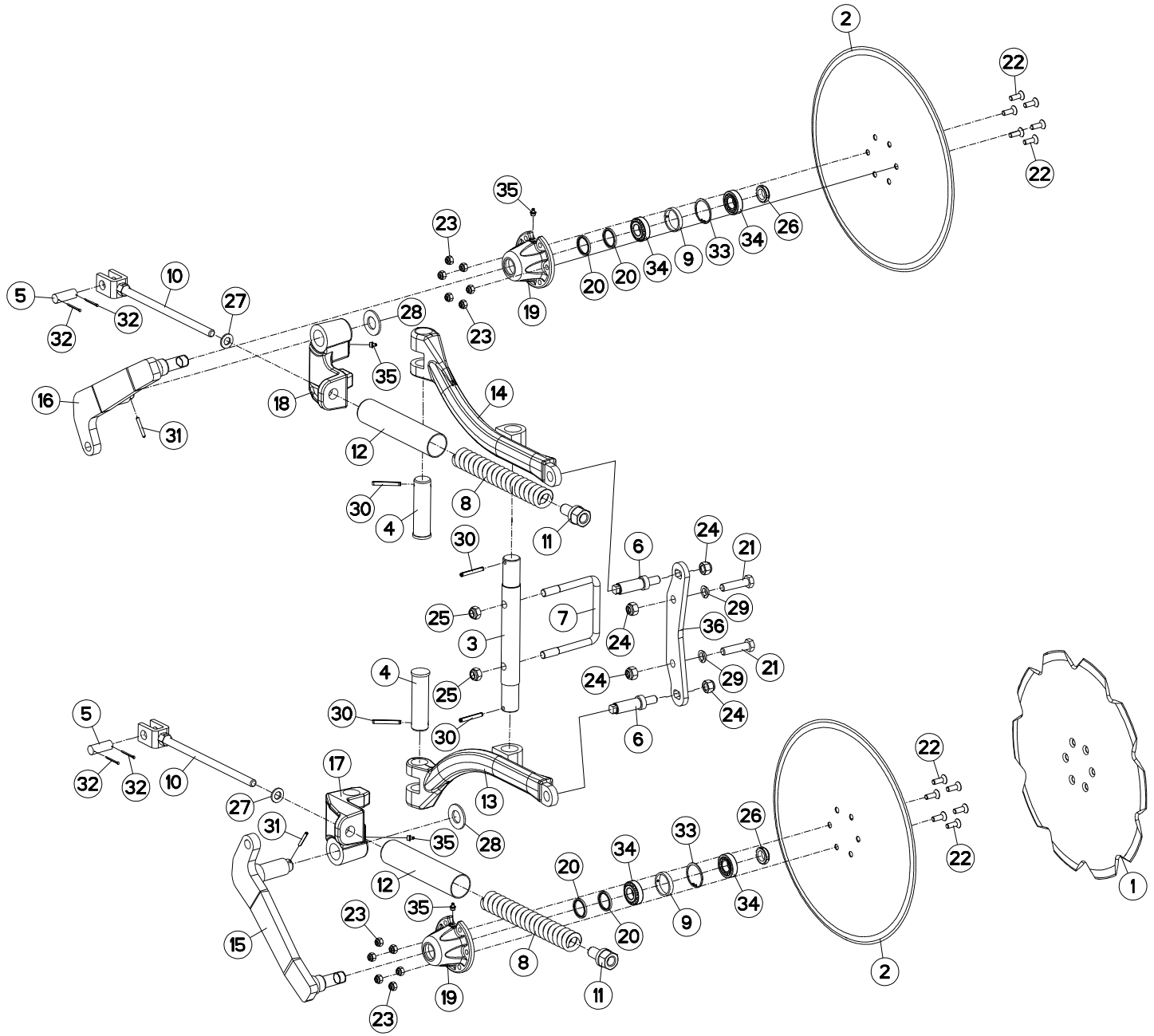
2
22
22
35
23
26
34
33
9
34
20
20
19
23
5
10
27
32
32
28
35
16
18
14
31
12
8
30
4
11
30
6
24
21
29
25
7
36
3
24
21
4
25
24
29
30
24
30
6
5
17
22
32
32
10
13
27
31
35
28
26
33
34
22
20
12
35
23
9
34
20
15
8
2
19
11
23
1

COUTRE CIRCULAIRE A SÉCURITÉ N DISC COULTER WITH SAFETY NSH SCHEIBENSECH MIT SICHERUNG NSH ASSOLCATORE A DISCO C. SICURR

Rep	Nr	Qt	Designation	Description	Bezeichnung	Referenza	Remarque - Remark - Bemerkung - Osservazioni
001	**110029**	001	DISQUE CRENELE D 500	NOTCHED DISC D 500	GEZACKTE SCHEIBE D 500	DISCO SCANALATO D 500	
002	**110030**	002	DISQUE CC DIA500	PLAIN DISC D 500	GLATTE SCHEIBE D 500	DISCO	
003	**130202**	001	AXE	PIN	ACHSE	ASSE	
004	**130347**	002	AXE VERTICAL	AXLE	ACHSE	ASSE	
005	**131166**	002	AXE CHAPE	PIN	ACHSE	PERNO	
006	**131222**	002	VIS DE REGLAGE	SCREW	SCHRAUBE	VITE	
007	**140174**	001	ETRIER	U-BOLT	BUEGEL	CAVALLOTTO	
008	**191129**	002	RESSORT	SPRING	FEDER	MOLLA	
009	**432023**	002	ENTRETOISE	SPACER	DISTANZHUELSE	DISTANZIALE	
010	**581792**	002	TIGE	STEM	STANGE	STELO	
011	**581793**	002	GUIDE COMPLET	GUIDE	FUEHRUNG	GUIDA	
012	**581794**	002	CACHE RESSORT	SPRING COVER	FEDERABDECKUNG	PROTEZIONE	
013	**581900**	001	BRAS	ARM	ARM	BRACCIO	
014	**581901**	001	BRAS	ARM	ARM	BRACCIO	
015	**582256**	001	BRAS CC COMPLET D	ARM	ARM KOMPLETT R	BRACCIO	
016	**582257**	001	BRAS CC COMPLET G	ARM	ARM KOMPLETT L	BRACCIO	
017	**645252**	001	TOURILLON DROIT	TRUNNION R	DREHZAPFEN RE.	PERNO DESTRO	
018	**645253**	001	TOURILLON GAUCHE	TRUNNION L	DREHZAPFEN LI.	PERNO SINISTRO	
019	**645317**	002	MOYEU	HUB	NABE	MOZZO	
020	**951166**	004	BAGUE NADELLA 35/43	SEAL 35/43	RING 35/43	BOCCOLA	
021	**80061638**	002	VIS TETE HEXAGONALE FE/ZNXC3	HEXAGON HEAD SCREW FE/ZNXC3	SECHSKANTSCHRAUBE FE/ZNXC3	VITE TESTA ESAGONALE FE/ZNXC3	
022	**80111029**	012	VIS T.FRAI.SIX P.CR.FLZNNC	HEX.SOC.COUNT.HEAD SC.FLZNNC	SENKSCHRAUB.INNENSEC.FLZNNC	VITE FLZNNC	
023	**80201030**	012	ECROU HEX.AUTOFREINE FE/ZNXC3	SELF-LOCKING NUT FE/ZNXC3	SELBSTSICH.MUTTER FE/ZNXC3	DADO AUTOBLOCCANTE FE/ZNXC3	
024	**80201630**	004	ECROU HEX.AUTOFREINE FE/ZNXC3	SELF-LOCKING NUT FE/ZNXC3	SELBSTSICH.MUTTER FE/ZNXC3	DADO AUTOBLOCCANTE FE/ZNXC3	
025	**80201640**	002	ECROU HEX.BAS AUTOFR.FE/ZNXC3	SELF-LOCKING NUT FE/ZNXC3	SELBSTSICHERND.MUTTER FE/ZNXC3	DADO AUTOBLOCCANTE FE/ZNXC3	
026	**80202566**	002	ECROU A ENCOCH.AUTOF.FE/ZNXC3	SELF-LOCKING NUT FE/ZNXC3	SELBSTSICHERN.MUTTER FE/ZNXC3	DADO AUTOBLOCCANTE FE/ZNXC3	
027	**80251624**	002	RONDELLE PLATE FE/ZNXC3	PLAIN WASHER FE/ZNXC3	SCHEIBE FE/ZNXC3	RONDELLA PIATTA FE/ZNXC3	
028	**80252755**	002	RONDELLE PLATE FE/ZNXC3	PLAIN WASHER FE/ZNXC3	SCHEIBE FE/ZNXC3	RONDELLA PIATTA FE/ZNXC3	
029	**80271686**	002	RONDELLE RESSORT SP.FLZNNC	SPHERICAL SPRING WASH.FLZNNC	FEDERRING FLZNNC	RONDELLA A MOLLA FLZNNC	
030	**80440860**	004	GOUPILLE SPIRALE	ROLL PIN	SPIRAL-SPANNSTIFTE	SPINA ELASTICA	
031	**80450645**	002	GOUPILLE ELASTIQUE FLZNNC	ROLL PIN FLZNNC	SPANNHUELSE FLZNNC	SPINA ELASTICA FLZNNC	
032	**80500236**	004	GOUPILLE FENDUE	SPLIT PIN	SPLINT	COPPIGLIA	
033	**80595200**	002	CIRCLIP INTERIEUR	RETAINING RING	SICHERUNGSRING	ANELLO	
034	**81302552**	004	ROULEMENT A ROULEAUX CONIQUES	TAPERED ROLLER BEARING	KEGELROLLENLAGER	CUSCINETTO A RULLO	
035	**82201016**	004	GRAISSEUR AUTOTARAUDANT	SELF TAPPING GREASE NIPPLE	GEWINDESCHNEID-SCHMIERNIPPEL	INGRASSATORE	
036	**211451**	001	SUPPORT	SUPPORT	TRAEGER	SUPPORTO	

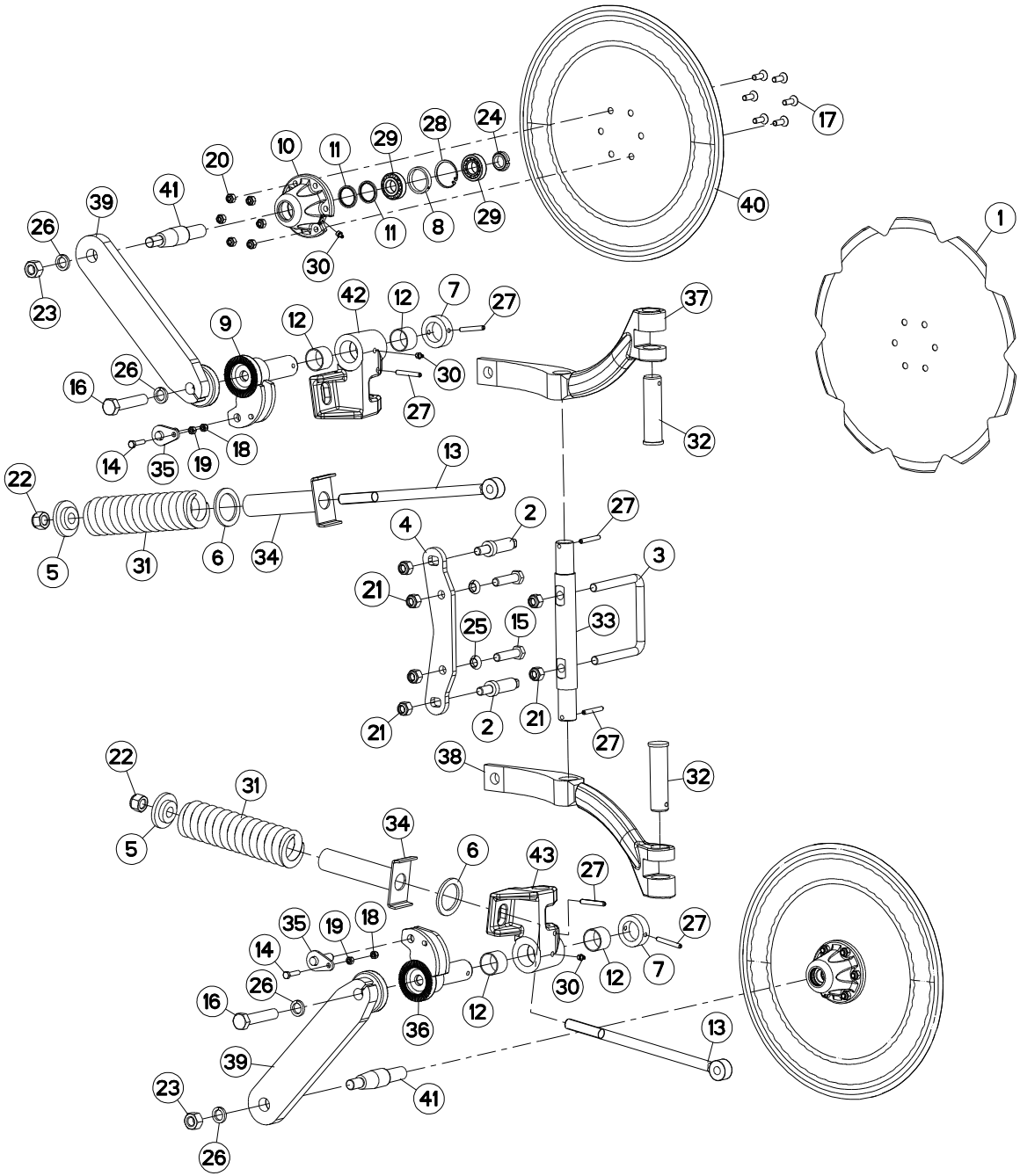
1
2
3
4
5
6
7
8
9
10
11
12
13
14
15
16
17
18
19
20
21
22
23
24
25
26
27
28
29
30
31
32
33
34
35
36
37
38
39
40
41
42
43

COUTRE CIRCULAIRE A SÉCURITÉ DISC COULTER WITH SAFETY SCHEIBENSECH MIT SICHERUNG ASSOLCATORE A DISCO C. SICURR

Rep	Nr	Qt	Designation	Description	Bezeichnung	Referenza	Remarque - Remark - Bemerkung - Osservazioni
001	**110029**	002	DISQUE CRENELE D 500	NOTCHED DISC D 500	GEZACKTE SCHEIBE D 500	DISCO SCANALATO D 500	
002	**131222**	002	VIS DE REGLAGE	SCREW	SCHRAUBE	VITE	
003	**140174**	001	ETRIER	U-BOLT	BUEGEL	CAVALLOTTO	
004	**211451**	001	SUPPORT	SUPPORT	TRAEGER	SUPPORTO	
005	**421169**	002	RONDELLE DE SERRAGE	LOCKING WASHER	SCHEIBE	RONDELLA DI CHIUSURA	
006	**421170**	002	RONDELLE	WASHER	SCHEIBE	RONDELLA	
007	**421266**	002	BAGUE	BUSHING	HUELSE	BOCCOLA	
008	**432023**	002	ENTRETOISE	SPACER	DISTANZHUELSE	DISTANZIALE	
009	**582978**	001	AXE	PIN	ACHSE	ASSE	
010	**645317**	002	MOYEU	HUB	NABE	MOZZO	
011	**951166**	004	BAGUE NADELLA 35/43	SEAL 35/43	RING 35/43	BOCCOLA	
012	**951168**	004	BAGUE ROULEE	WRAPPED BUSH	GEROLLTE BUCHSE	ANELLO LUBRIFICATO	
013	**951319**	002	TIRANT	TIE ROD	ZUGSTANGE	TIRANTE	
014	**80060834**	002	VIS TETE HEXAGONALE FE/ZNXC3	HEXAGON HEAD SCREW FE/ZNXC3	SECHSKANTSCHRAUBE FE/ZNXC3	VITE TESTA ESAGONALE FE/ZNXC3	
015	**80061638**	002	VIS TETE HEXAGONALE FE/ZNXC3	HEXAGON HEAD SCREW FE/ZNXC3	SECHSKANTSCHRAUBE FE/ZNXC3	VITE TESTA ESAGONALE FE/ZNXC3	
016	**80062076**	002	VIS TETE HEXAGONALE FE/ZNXC3	HEXAGON HEAD SCREW FE/ZNXC3	SECHSKANTSCHRAUBE FE/ZNXC3	VITE TESTA ESAGONALE FE/ZNXC3	
017	**80111029**	012	VIS T.FRAI.SIX P.CR.FLZNNC	HEX.SOC.COUNT.HEAD SC.FLZNNC	SENKSCHRAUB.INNENSEC.FLZNNC	VITE FLZNNC	
018	**80200830**	002	ECROU HEX.AUTOFREINE FE/ZNXC3	SELF-LOCKING NUT FE/ZNXC3	SELBSTSICHERNDE MUTT.FE/ZNXC3	DADO AUTOBLOCCANTE FE/ZNXC3	
019	**80200870**	002	ECROU HEXAGONAL FE/ZNXC3	NUT FE/ZNXC3	SECHSKANTMUTTER FE/ZNXC3	DADO FE/ZNXC3	
020	**80201030**	012	ECROU HEX.AUTOFREINE FE/ZNXC3	SELF-LOCKING NUT FE/ZNXC3	SELBSTSICH.MUTTER FE/ZNXC3	DADO AUTOBLOCCANTE FE/ZNXC3	
021	**80201630**	006	ECROU HEX.AUTOFREINE FE/ZNXC3	SELF-LOCKING NUT FE/ZNXC3	SELBSTSICH.MUTTER FE/ZNXC3	DADO AUTOBLOCCANTE FE/ZNXC3	
022	**80202030**	002	ECROU HEX.AUTOFREINE FE/ZNXC3	SELF-LOCKING NUT FE/ZNXC3	SELBSTSICH.MUTTER FE/ZNXC3	DADO AUTOBLOCCANTE FE/ZNXC3	
023	**80202070**	002	ECROU HEXAGONAL FE/ZNXC3	NUT FE/ZNXC3	SECHSKANTMUTTER FE/ZNXC3	DADO FE/ZNXC3	
024	**80202566**	002	ECROU A ENCOCH.AUTOF.FE/ZNXC3	SELF-LOCKING NUT FE/ZNXC3	SELBSTSICHERN.MUTTER FE/ZNXC3	DADO AUTOBLOCCANTE FE/ZNXC3	
025	**80271686**	002	RONDELLE RESSORT SP.FLZNNC	SPHERICAL SPRING WASH.FLZNNC	FEDERRING FLZNNC	RONDELLA A MOLLA FLZNNC	
026	**80272085**	004	RONDELLE GROWER FE/ZNXC3	SPRING LOCK WASHER FE/ZNXC3	FEDERRING FE/ZNXC3	RONDELLA GROWER FE/ZNXC3	
027	**80450860**	006	GOUPILLE ELASTIQUE FLZNNC	ROLL PIN FLZNNC	SPANNHUELSE FLZNNC	SPINA ELASTICA FLZNNC	
028	**80595200**	002	CIRCLIP INTERIEUR	RETAINING RING	SICHERUNGSRING	ANELLO	
029	**81302552**	004	ROULEMENT A ROULEAUX CONIQUES	TAPERED ROLLER BEARING	KEGELROLLENLAGER	CUSCINETTO A RULLO	
030	**82201016**	004	GRAISSEUR AUTOTARAUDANT	SELF TAPPING GREASE NIPPLE	GEWINDESCHNEID-SCHMIERNIPPEL	INGRASSATORE	
031	**191131**	002	RESSORT D=60 D=15	SPRING	FEDER	MOLLA	
032	**H0400020**	002	AXE	PIN	ACHSE	ASSE	
033	**H0400030**	001	AXE	PIN	ACHSE	ASSE	
034	**H0400070**	002	PLAQUE	PLATE	PLATTE	PIASTRA	
035	**H0400080**	002	AXE	PIN	ACHSE	ASSE	
036	**H0400090**	001	AXE	PIN	ACHSE	ASSE	
037	**H0400100**	001	BRAS CC DROITE	COULTER ARM	SCHEIBENSECHE ARM R	BRACCIO	
038	**H0400110**	001	BRAS CC GAUCHE	COULTER ARM	SCHEIBENSECHE ARM L	BRACCIO	
039	**H0400500**	002	BRAS	ARM	ARM	BRACCIO	
040	**H0400220**	002	DISQUE D510	DISQUE D510	SCHEIBE D510	DISCO	
041	**H0401061**	002	AXE DE MOYEU	AXLE	ACHSE	ASSE	
042	**H0401580**	001	BOITIER	HOUSING	GEHAEUSE	SCATOLA	
043	**H0401590**	001	BOITIER	HOUSING	GEHAEUSE	SCATOLA	

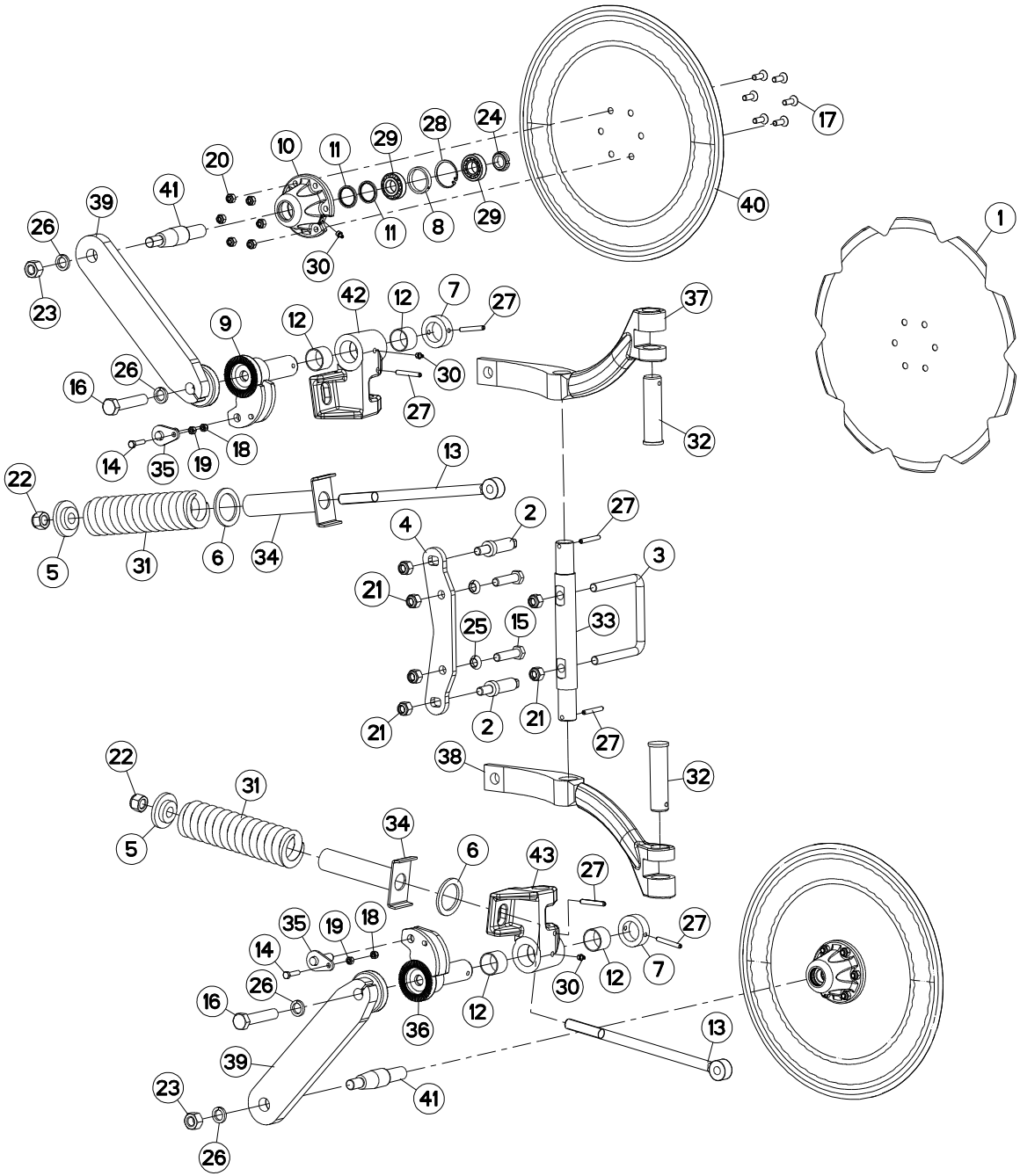
1
2
3
4
5
6
7
8
9
10
11
12
13
14
15
16
17
18
19
20
21
22
23
24
25
26
27
28
29
30
31
32
33
34
35
36
37
38
39
40
41
42
43

COUTRE CIRCULAIRE A SÉCURITÉ DISC COULTER WITH SAFETY SCHEIBENSECH MIT SICHERUNG ASSOLCATORE A DISCO C. SICURR

Rep	Nr	Qt	Designation	Description	Bezeichnung	Referenza	Remarque - Remark - Bemerkung - Osservazioni

MONTAGE SPECIFIQUE SUR LE PREMIER CORPS DE LABOUR
SPECIFICALLY ON THE FIRST BODY OF PLOUGHING
SCHEIBENSECH NUR FÜR DEN ERSTEN KÖPER
ASSEMBLAGGIO SPECIFIQUE SUL PRIMO CORPO D'ARATURA

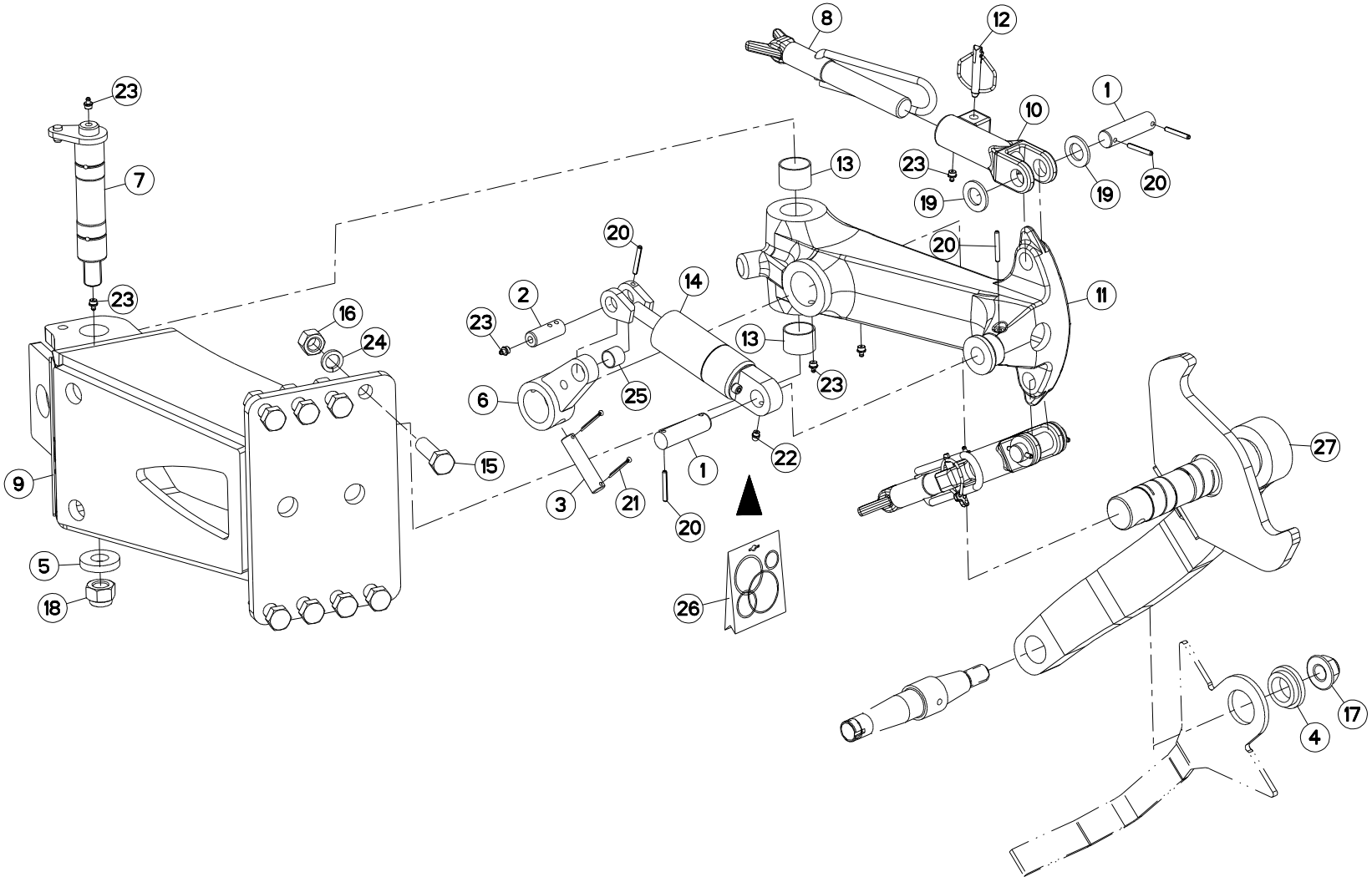
8
12
1
10
23
19
20
13
7
20
14
2
23
16
24
11
6
25
15
9
3
21
22
27
5
18
26
17
4

SUPPORT ROUE DE REGULATION SUPPORT DEPTH WHEEL HALTERUNG STÜTZRAD SUPPORTO RUOTA DI PROFONDITA

Rep	Nr	Qt	Designation	Description	Bezeichnung	Referenza	Remarque - Remark - Bemerkung - Osservazioni
001	**130277**	003	AXE	PIN	ACHSE	ASSE	
002	**130279**	001	AXE	PIN	ACHSE	ASSE	
003	**130283**	001	AXE	PIN	ACHSE	ASSE	
004	**421221**	001	ENTRETOISE	SPACER	DISTANZHUELSE	DISTANZIALE	
005	**421223**	001	RONDELLE	WASHER	SCHEIBE	RONDELLA	
006	**582311**	001	BIELLETTE	LINK	SHUBSTANGE	BIELLA	
007	**582606**	001	AXE PIVOT M120/150	AXLE	ACHSE	ASSE M120/150	
008	**582897**	002	VIS COMPLETE	SCREW	SCHRAUBE	VITE	
009	**583291**	001	BOITIER SUPPORT DE ROUE	WHEEL SUPPORT BRACKET	GEHAUSE	SUPPORTO	
010	**645281**	002	SUPPORT BUTEE	BRACKET	HALTERUNG	SUPPORTO	
011	**645314**	001	SUPPORT	SUPPORT	TRAEGER	SUPPORTO	
012	**900788**	002	GOUPILLE DE SECURITE	LYNCH PIN	KLAPPSTECKER	COPPIGLIA	
013	**951168**	002	BAGUE ROULEE	WRAPPED BUSH	GEROLLTE BUCHSE	ANELLO LUBRIFICATO	
014	**951460**	001	AMORTISSEUR	SHOCK ABSORBER	STOSSDAEMPFER	AMMORTIZZATORE	
015	**80062065**	008	VIS TETE HEXAGONALE FE/ZNXC3	HEXAGON HEAD SCREW FE/ZNXC3	SECHSKANTSCHRAUBE FE/ZNXC3	VITE TESTA ESAGONALE FE/ZNXC3	
016	**80202070**	008	ECROU HEXAGONAL FE/ZNXC3	NUT FE/ZNXC3	SECHSKANTMUTTER FE/ZNXC3	DADO FE/ZNXC3	
017	**80202420**	001	ECROU HEXAG.EMBA.AUTOFR.FLZNNC	SELF-LOCKING NUT FLZNNC	SELBSTSICHERNDE MUTTER FLZNNC	DADO AUTOBLOCCANTE FLZNNC	
018	**80202442**	001	ECROU HEX.BAS AUTOFR.FE/ZNXC3	SELF-LOCKING NUT FE/ZNXC3	SELBSTSICHERND.MUTTER FE/ZNXC3	DADO AUTOBLOCCANTE FE/ZNXC3	
019	**80252432**	004	RONDELLE PLATE FE/ZNXC3	PLAIN WASHER FE/ZNXC3	SCHEIBE FE/ZNXC3	RONDELLA PIATTA FE/ZNXC3	
020	**80450645**	007	GOUPILLE ELASTIQUE FLZNNC	ROLL PIN FLZNNC	SPANNHUELSE FLZNNC	SPINA ELASTICA FLZNNC	
021	**80500345**	002	GOUPILLE FENDUE	SPLIT PIN	SPLINT	COPPIGLIA	
022	**82200804**	001	GRAISSEUR FE/ZNXC3	GREASE NIPPLE FE/ZNXC3	SCHMIERNIPPEL FE/ZNXC3	INGRASSATORE FE/ZNXC3	
023	**82201016**	007	GRAISSEUR AUTOTARAUDANT	SELF TAPPING GREASE NIPPLE	GEWINDESCHNEID-SCHMIERNIPPEL	INGRASSATORE	
024	**80272085**	008	RONDELLE GROWER FE/ZNXC3	SPRING LOCK WASHER FE/ZNXC3	FEDERRING FE/ZNXC3	RONDELLA GROWER FE/ZNXC3	
025	**83012225**	001	BAGUE ROULEE	WRAPPED BUSH	GEROLLTE BUCHSE	ANELLO LUBRIFICATO	
026	**951461**	001	POCHETTE JOINTS	SEALS PACKET	DICHTSATZ FUER	COLLEZIONE GUARNIZIONI	: 951460
027	**H0500890**	001	BRAS DE ROUE PIVOT AMORTISSEUR	ARM	ARM	BRACCIO	

H03R0069 B

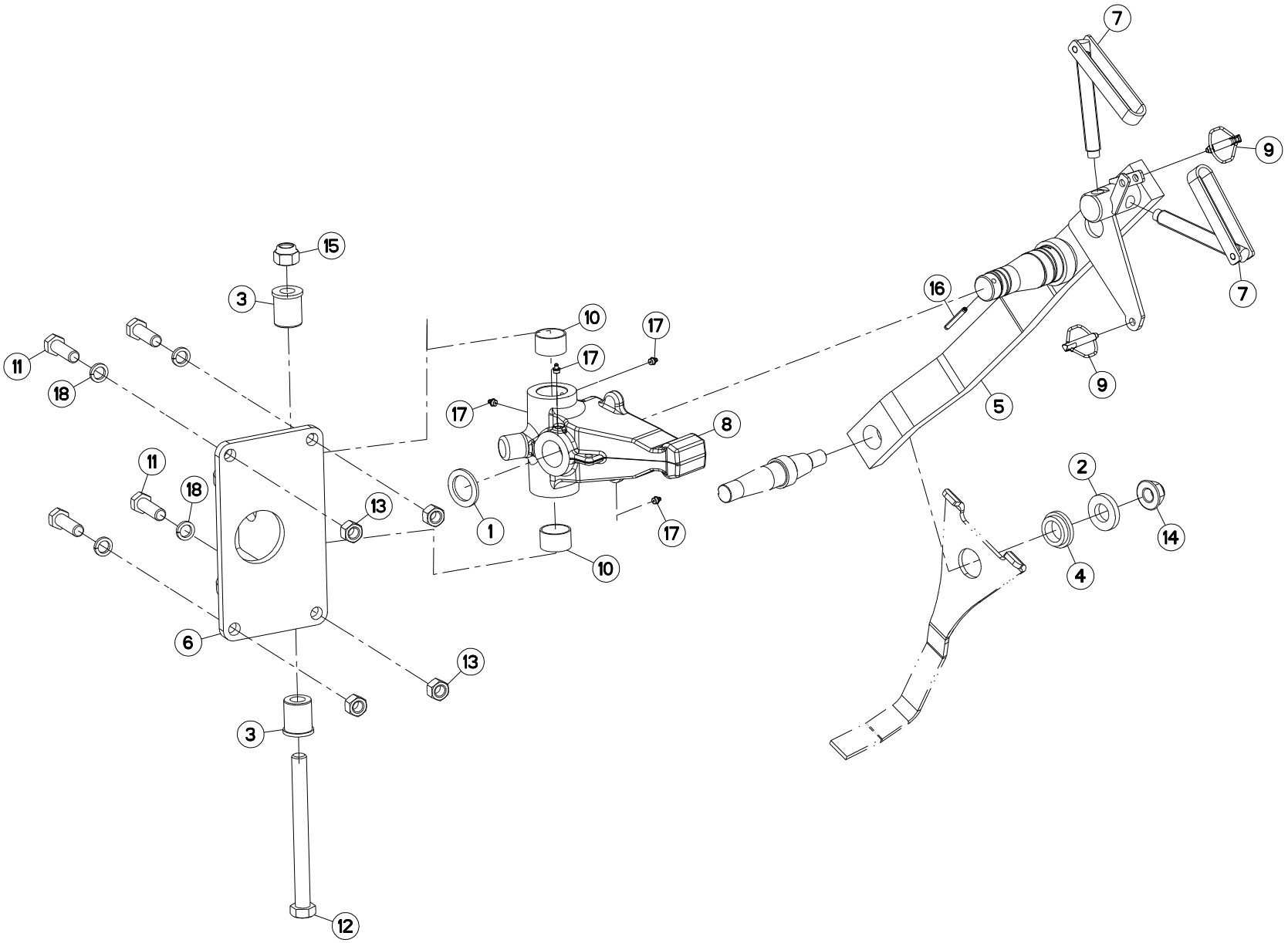

ROUE ARRIERE DE PROFONDEUR REAR DEPTH WHEEL HINTERES TASTRAD RUOTA DI PROFONDITA' POSTER.

Rep	Nr	Qt	Designation	Description	Bezeichnung	Referenza	Remarque - Remark - Bemerkung - Osservazioni
001	**150135**	001	RONDELLE	WASHER	SCHEIBE	RONDELLA	
002	**153192**	001	RONDELLE	WASHER	SCHEIBE	RONDELLA PIATTA	
003	**421154**	002	BAGUE	BUSHING	HUELSE	BOCCOLA	
004	**421221**	001	ENTRETOISE	SPACER	DISTANZHUELSE	DISTANZIALE	
005	**582599**	001	BRAS DE ROUE	ARM, WHEEL	RADARM	BRACCIO PER RUOTA	
006	**582744**	001	SUPPORT	SUPPORT	TRAEGER	SUPPORTO	
007	**586101**	002	VIS COMPLETE	SCREW	SCHRAUBE	VITE COMPLETA	
008	**645304**	001	SUPPORT DE ROUE	WHEEL SUPPORT	RADHALTERUNG	SUPPORTO RUOTA	
009	**900788**	002	GOUPILLE DE SECURITE	LYNCH PIN	KLAPPSTECKER	COPPIGLIA	
010	**920159**	002	BAGUE	BUSHING	HUELSE	BOCCOLA	
011	**80062065**	004	VIS TETE HEXAGONALE FE/ZNXC3	HEXAGON HEAD SCREW FE/ZNXC3	SECHSKANTSCHRAUBE FE/ZNXC3	VITE TESTA ESAGONALE FE/ZNXC3	
012	**80062498**	001	VIS TETE HEXAGONALE FE/ZNXC3	HEXAGON HEAD SCREW FE/ZNXC3	SECHSKANTSCHRAUBE FE/ZNXC3	VITE TESTA ESAGONALE FE/ZNXC3	
013	**80202070**	004	ECROU HEXAGONAL FE/ZNXC3	NUT FE/ZNXC3	SECHSKANTMUTTER FE/ZNXC3	DADO FE/ZNXC3	
014	**80202420**	001	ECROU HEXAG.EMBA.AUTOFR.FLZNNC	SELF-LOCKING NUT FLZNNC	SELBSTSICHERNDE MUTTER FLZNNC	DADO AUTOBLOCCANTE FLZNNC	
015	**80202442**	001	ECROU HEX.BAS AUTOFR.FE/ZNXC3	SELF-LOCKING NUT FE/ZNXC3	SELBSTSICHERND.MUTTER FE/ZNXC3	DADO AUTOBLOCCANTE FE/ZNXC3	
016	**80440860**	001	GOUPILLE SPIRALE	ROLL PIN	SPIRAL-SPANNSTIFTE	SPINA ELASTICA	
017	**82201016**	004	GRAISSEUR AUTOTARAUDANT	SELF TAPPING GREASE NIPPLE	GEWINDESCHNEID-SCHMIERNIPPEL	INGRASSATORE	
018	**80272085**	004	RONDELLE GROWER FE/ZNXC3	SPRING LOCK WASHER FE/ZNXC3	FEDERRING FE/ZNXC3	RONDELLA GROWER FE/ZNXC3	

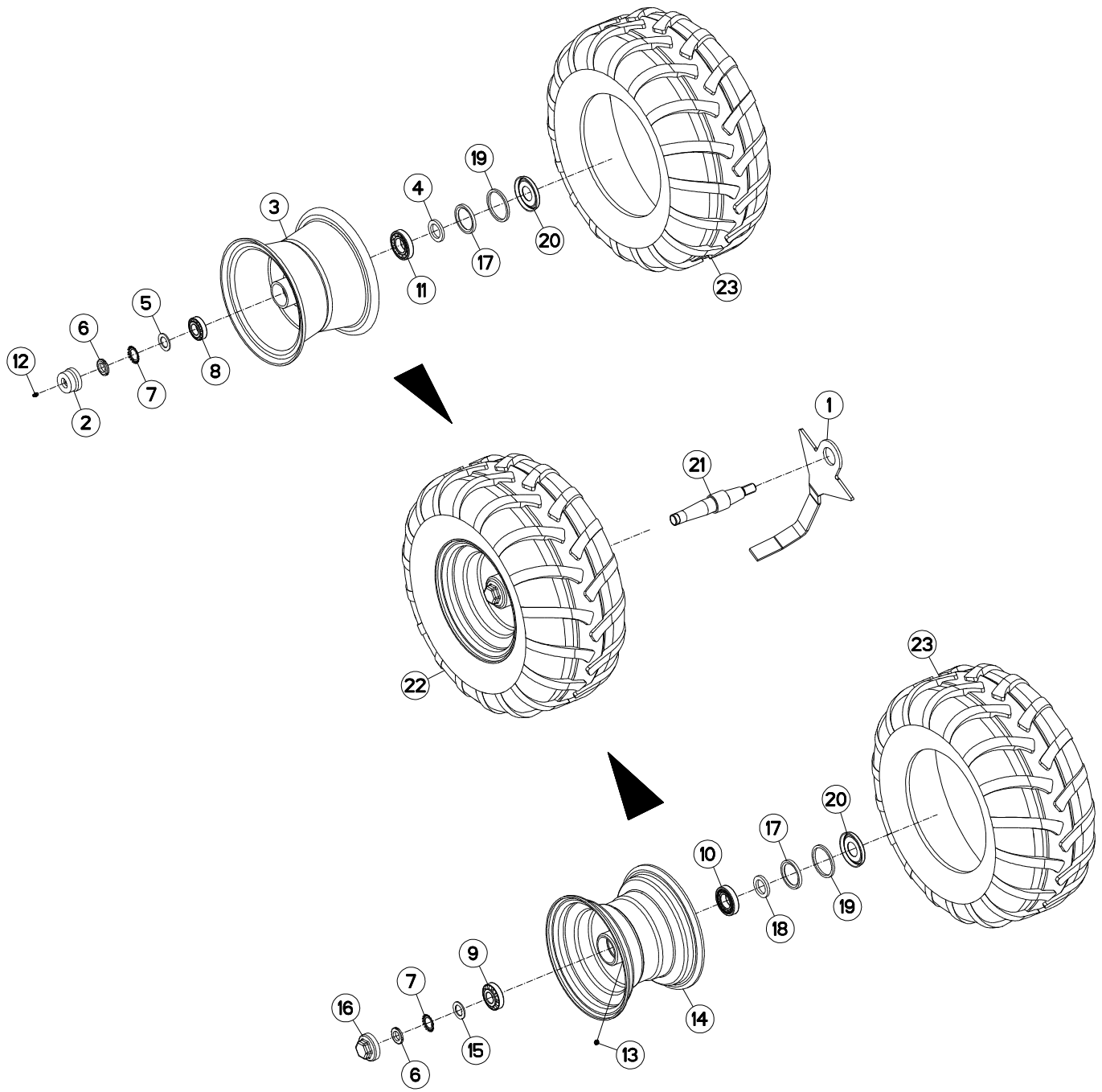
1
2
3
4
5
6
7
8
9
10
11
12
13
14
15
16
17
18
19
20
21
22
23

ROUE DE REGULATION Ø690X320 AM DEPTH WHEEL Ø690X320 DAMPER STÜTZRAD Ø690X320 STOSSDÄMPFER RUOTA DI PROFONDITA Ø690X320 A

Rep	Nr	Qt	Designation	Description	Bezeichnung	Referenza	Remarque - Remark - Bemerkung - Osservazioni
001	**227678**	001	DECROTTEUR	SCRAPER, SOIL	ABSTREIFER	RASCHIETTO	
002	**900135**	001	CAPUCHON AVEC GRAISSEUR	CAP	KAPPE D63 40 M. SCHMIERN.	CAPPUCCIO	
003	**900168**	001	JANTE D660	WHEEL RIM	FELGE D660	CERCHIO	
004	**951204**	001	RONDELLE 60X40X7	WASHER	SCHEIBE	RONDELLA	
005	**H0500480**	001	RONDELLE FREIN	WASHER	SCHEIBE	RONDELLA	
006	**80203018**	001	ECROU A ENCOCHES	SLOTTED ROUND NUT	NUTMUTTER	DADO	
007	**80293020**	001	RONDELLE-FREIN	TAB WASHER	SICHERUNGSBLECH	RONDELLA-FRENO	
008	**81303062**	001	ROULEMENT A ROULEAUX CONIQUES	TAPERED ROLLER BEARING	KEGELROLLENLAGER	CUSCINETTO A RULLO	
009	**81303072**	001	ROULEMENT A ROULEAUX CONIQUES	TAPERED ROLLER BEARING	KEGELROLLENLAGER	CUSCINETTO A RULLO	
010	**81304079**	001	ROULEMENT A ROULEAUX CONIQUES	TAPERED ROLLER BEARING	KEGELROLLENLAGER	CUSCINETTO A RULLO	
011	**81304079**	001	ROULEMENT A ROULEAUX CONIQUES	TAPERED ROLLER BEARING	KEGELROLLENLAGER	CUSCINETTO A RULLO	
012	**82200800**	001	GRAISSEUR FE/ZNXC3	GREASE NIPPLE FE/ZNXC3	SCHMIERNIPPEL FE/ZNXC3	INGRASSATORE FE/ZNXC3	
013	**82201016**	001	GRAISSEUR AUTOTARAUDANT	SELF TAPPING GREASE NIPPLE	GEWINDESCHNEID-SCHMIERNIPPEL	INGRASSATORE	
014	**H0500440**	001	JANTE	WHEEL	FELGE	CERCHIO	
015	**H0500480**	001	RONDELLE FREIN	WASHER	SCHEIBE	RONDELLA	
016	**H0500490**	001	CHAPEAU A VISSER	CAP	KAPPE	COPERCHIO	
017	**H0500500**	001	JOINT ETANCHE A L'HUILE	SEAL	DICHTUNG	GUARNIZIONE	
018	**H0500510**	001	RONDELLE	WASHER	SCHEIBE	RONDELLA PIATTA	
019	**H0500520**	001	BAGUE FEUTRE	BUSH	HUELSE	BOCCOLA	
020	**H0500530**	001	CHAPEAU D'ETANCHEITE	CAP	KAPPE	COPERCHIO	
021	**H0500920**	001	AXE	PIN	ACHSE	ASSE	
022	**H0501110**	001	ROUE	WHEEL AND TIRE ASSEMBLY	RAD	RUOTA	3,2 bar (46,4 PSI)
023	**H0501120**	001	PNEU	TIRE	REIFEN	PNEUMATICO	

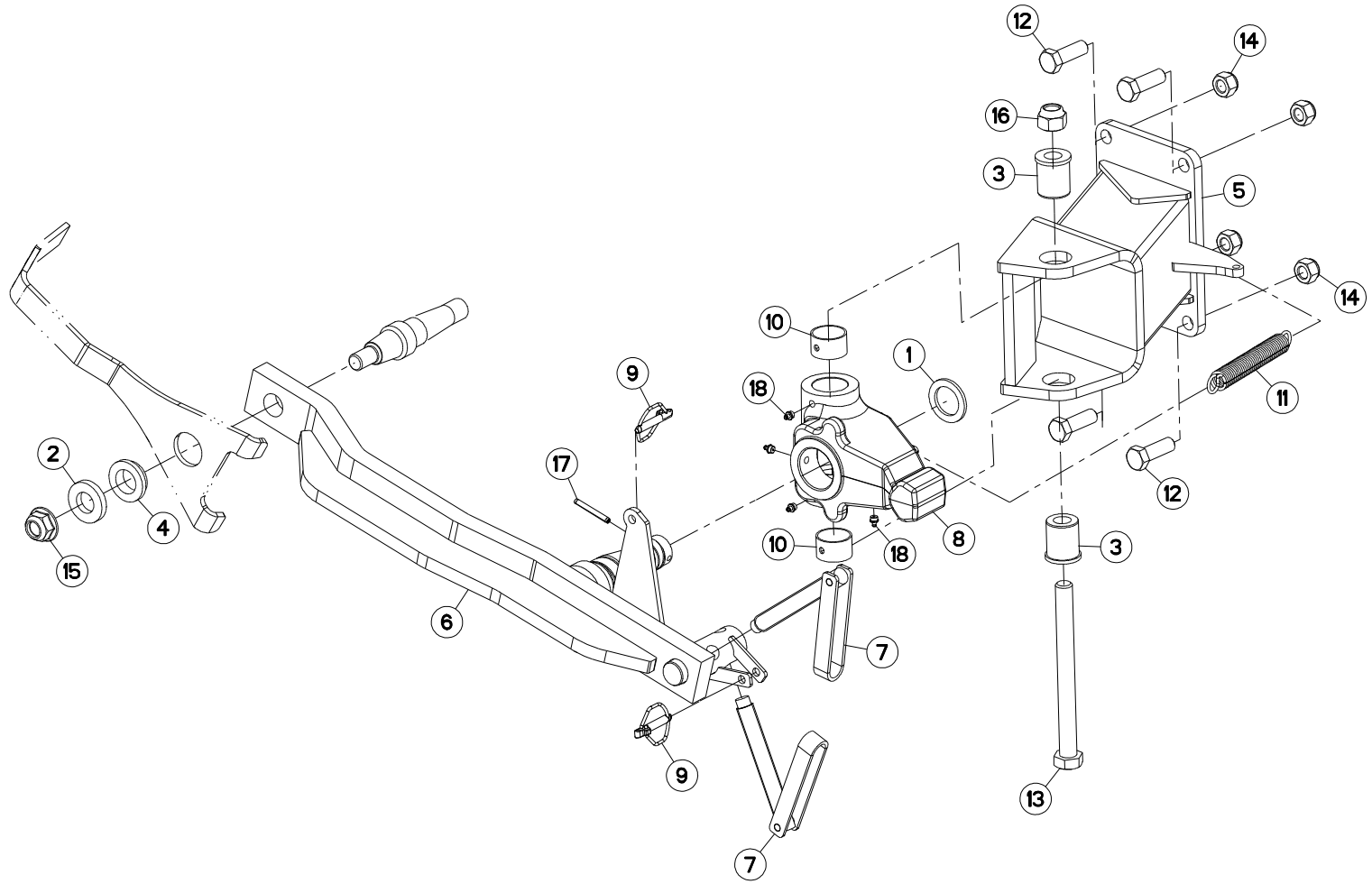
12
14
16
3
5
14
10
1
9
18
11
2
17
12
4
8
10
18
3
15
6
7
9
13
7

ROUE AVANT DE PROFONDEUR 690 (FRONT DEPTH WHEEL 690 (HR) VORDERES TASTRAD 690 (HR) RUOTA DI PROFONDITA' ANTERIOR

Rep	Nr	Qt	Designation	Description	Bezeichnung	Referenza	Remarque - Remark - Bemerkung - Osservazioni
001	**150135**	001	RONDELLE	WASHER	SCHEIBE	RONDELLA	
002	**153192**	001	RONDELLE	WASHER	SCHEIBE	RONDELLA PIATTA	
003	**421154**	002	BAGUE	BUSHING	HUELSE	BOCCOLA	
004	**421221**	001	ENTRETOISE	SPACER	DISTANZHUELSE	DISTANZIALE	
005	**582522**	001	SUPPORT ROUE HR	BRACKET	HALTERUNG	SUPPORTO	
006	**582599**	001	BRAS DE ROUE	ARM, WHEEL	RADARM	BRACCIO PER RUOTA	
007	**586101**	002	VIS COMPLETE	SCREW	SCHRAUBE	VITE COMPLETA	
008	**645304**	001	SUPPORT DE ROUE	WHEEL SUPPORT	RADHALTERUNG	SUPPORTO RUOTA	
009	**900788**	002	GOUPILLE DE SECURITE	LYNCH PIN	KLAPPSTECKER	COPPIGLIA	
010	**920159**	002	BAGUE	BUSHING	HUELSE	BOCCOLA	
011	**951185**	001	RESSORT	SPRING	FEDER	MOLLA	
012	**80062059**	004	VIS TETE HEXAGONALE FE/ZNXC3	HEXAGON HEAD SCREW FE/ZNXC3	SECHSKANTSCHRAUBE FE/ZNXC3	VITE TESTA ESAGONALE FE/ZNXC3	
013	**80062498**	001	VIS TETE HEXAGONALE FE/ZNXC3	HEXAGON HEAD SCREW FE/ZNXC3	SECHSKANTSCHRAUBE FE/ZNXC3	VITE TESTA ESAGONALE FE/ZNXC3	
014	**80202030**	004	ECROU HEX.AUTOFREINE FE/ZNXC3	SELF-LOCKING NUT FE/ZNXC3	SELBSTSICH.MUTTER FE/ZNXC3	DADO AUTOBLOCCANTE FE/ZNXC3	
015	**80202420**	001	ECROU HEXAG.EMBA.AUTOFR.FLZNNC	SELF-LOCKING NUT FLZNNC	SELBSTSICHERNDE MUTTER FLZNNC	DADO AUTOBLOCCANTE FLZNNC	
016	**80202442**	001	ECROU HEX.BAS AUTOFR.FE/ZNXC3	SELF-LOCKING NUT FE/ZNXC3	SELBSTSICHERND.MUTTER FE/ZNXC3	DADO AUTOBLOCCANTE FE/ZNXC3	
017	**80440860**	001	GOUPILLE SPIRALE	ROLL PIN	SPIRAL-SPANNSTIFTE	SPINA ELASTICA	
018	**82201016**	004	GRAISSEUR AUTOTARAUDANT	SELF TAPPING GREASE NIPPLE	GEWINDESCHNEID-SCHMIERNIPPEL	INGRASSATORE	

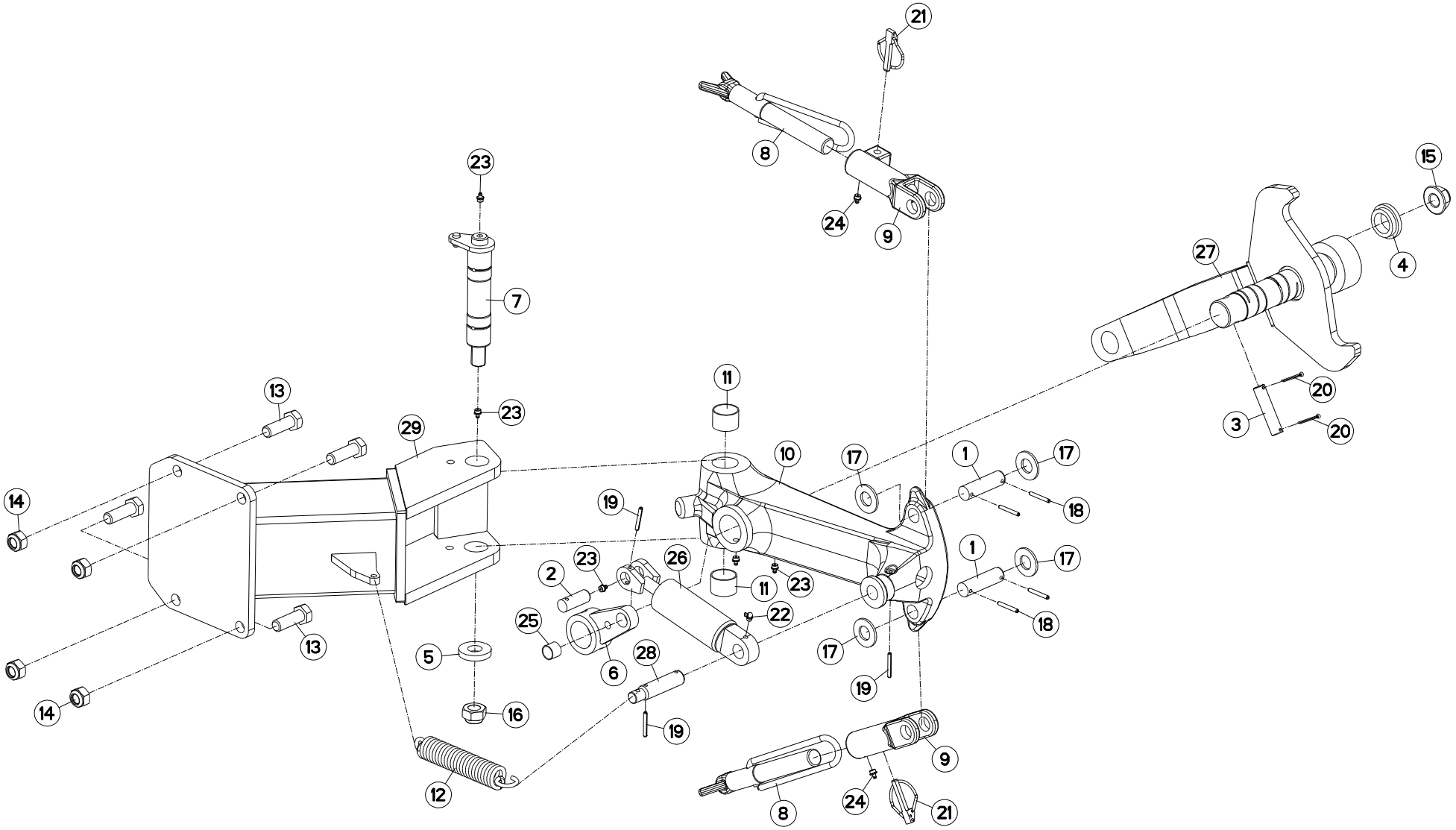
21
8
24
9
23
7
15
4
27
20
3
20
13
29
23
11
10
17
1
17
18
14
19
23
26
2
11
23
1
17
25
22
18
13
5
6
28
17
19
14
16
19
9
12
8
24
21

ROUE AVANT DE PROFONDEUR 760 (FRONT DEPTH WHEEL 760 (HR) VORDERES TASTRAD 760 (HR) RUOTA DI PROFONDITA' ANTERIOR

Rep	Nr	Qt	Designation	Description	Bezeichnung	Referenza	Remarque - Remark - Bemerkung - Osservazioni
001	**130277**	002	AXE	PIN	ACHSE	ASSE	
002	**130279**	001	AXE	PIN	ACHSE	ASSE	
003	**130283**	001	AXE	PIN	ACHSE	ASSE	
004	**421221**	001	ENTRETOISE	SPACER	DISTANZHUELSE	DISTANZIALE	
005	**421223**	001	RONDELLE	WASHER	SCHEIBE	RONDELLA	
006	**582311**	001	BIELLETTE	LINK	SHUBSTANGE	BIELLA	
007	**582606**	001	AXE PIVOT M120/150	AXLE	ACHSE	ASSE M120/150	
008	**582897**	002	VIS COMPLETE	SCREW	SCHRAUBE	VITE	
009	**645281**	002	SUPPORT BUTEE	BRACKET	HALTERUNG	SUPPORTO	
010	**645314**	001	SUPPORT	SUPPORT	TRAEGER	SUPPORTO	
011	**951168**	002	BAGUE ROULEE	WRAPPED BUSH	GEROLLTE BUCHSE	ANELLO LUBRIFICATO	
012	**952159**	001	RESSORT DE TRACTION D6.5 DM34	SPRING	FEDER F. VERRIEGELUNG	MOLLA	
013	**80062059**	004	VIS TETE HEXAGONALE FE/ZNXC3	HEXAGON HEAD SCREW FE/ZNXC3	SECHSKANTSCHRAUBE FE/ZNXC3	VITE TESTA ESAGONALE FE/ZNXC3	
014	**80202040**	004	ECROU HEX.BAS AUTOFR.FE/ZNXC3	SELF-LOCKING NUT FE/ZNXC3	SELBSTSICHERND.MUTTER FE/ZNXC3	DADO AUTOBLOCCANTE FE/ZNXC3	
015	**80202420**	001	ECROU HEXAG.EMBA.AUTOFR.FLZNNC	SELF-LOCKING NUT FLZNNC	SELBSTSICHERNDE MUTTER FLZNNC	DADO AUTOBLOCCANTE FLZNNC	
016	**80202442**	001	ECROU HEX.BAS AUTOFR.FE/ZNXC3	SELF-LOCKING NUT FE/ZNXC3	SELBSTSICHERND.MUTTER FE/ZNXC3	DADO AUTOBLOCCANTE FE/ZNXC3	
017	**80252432**	004	RONDELLE PLATE FE/ZNXC3	PLAIN WASHER FE/ZNXC3	SCHEIBE FE/ZNXC3	RONDELLA PIATTA FE/ZNXC3	
018	**80450645**	004	GOUPILLE ELASTIQUE FLZNNC	ROLL PIN FLZNNC	SPANNHUELSE FLZNNC	SPINA ELASTICA FLZNNC	
019	**80450645**	003	GOUPILLE ELASTIQUE FLZNNC	ROLL PIN FLZNNC	SPANNHUELSE FLZNNC	SPINA ELASTICA FLZNNC	
020	**80500345**	002	GOUPILLE FENDUE	SPLIT PIN	SPLINT	COPPIGLIA	
021	**80561155**	002	GOUPILLE AUTOMATIQUE	LINCH PIN	KLAPPSTECKER	SPINA DI FERMO	
022	**82200804**	001	GRAISSEUR FE/ZNXC3	GREASE NIPPLE FE/ZNXC3	SCHMIERNIPPEL FE/ZNXC3	INGRASSATORE FE/ZNXC3	
023	**82201016**	005	GRAISSEUR AUTOTARAUDANT	SELF TAPPING GREASE NIPPLE	GEWINDESCHNEID-SCHMIERNIPPEL	INGRASSATORE	
024	**82201016**	002	GRAISSEUR AUTOTARAUDANT	SELF TAPPING GREASE NIPPLE	GEWINDESCHNEID-SCHMIERNIPPEL	INGRASSATORE	
025	**83012225**	001	BAGUE ROULEE	WRAPPED BUSH	GEROLLTE BUCHSE	ANELLO LUBRIFICATO	
026	**H0500670**	001	AMORTISSEUR	SHOCK ABSORBER	STOSSDAEMPFER	AMMORTIZZATORE	
027	**H0500890**	001	BRAS DE ROUE PIVOT AMORTISSEUR	ARM	ARM	BRACCIO	
028	**H0506530**	001	AXE	PIN	ACHSE	ASSE	
029	**H0602130**	001	SUPPORT	SUPPORT	TRAEGER	SUPPORTO	

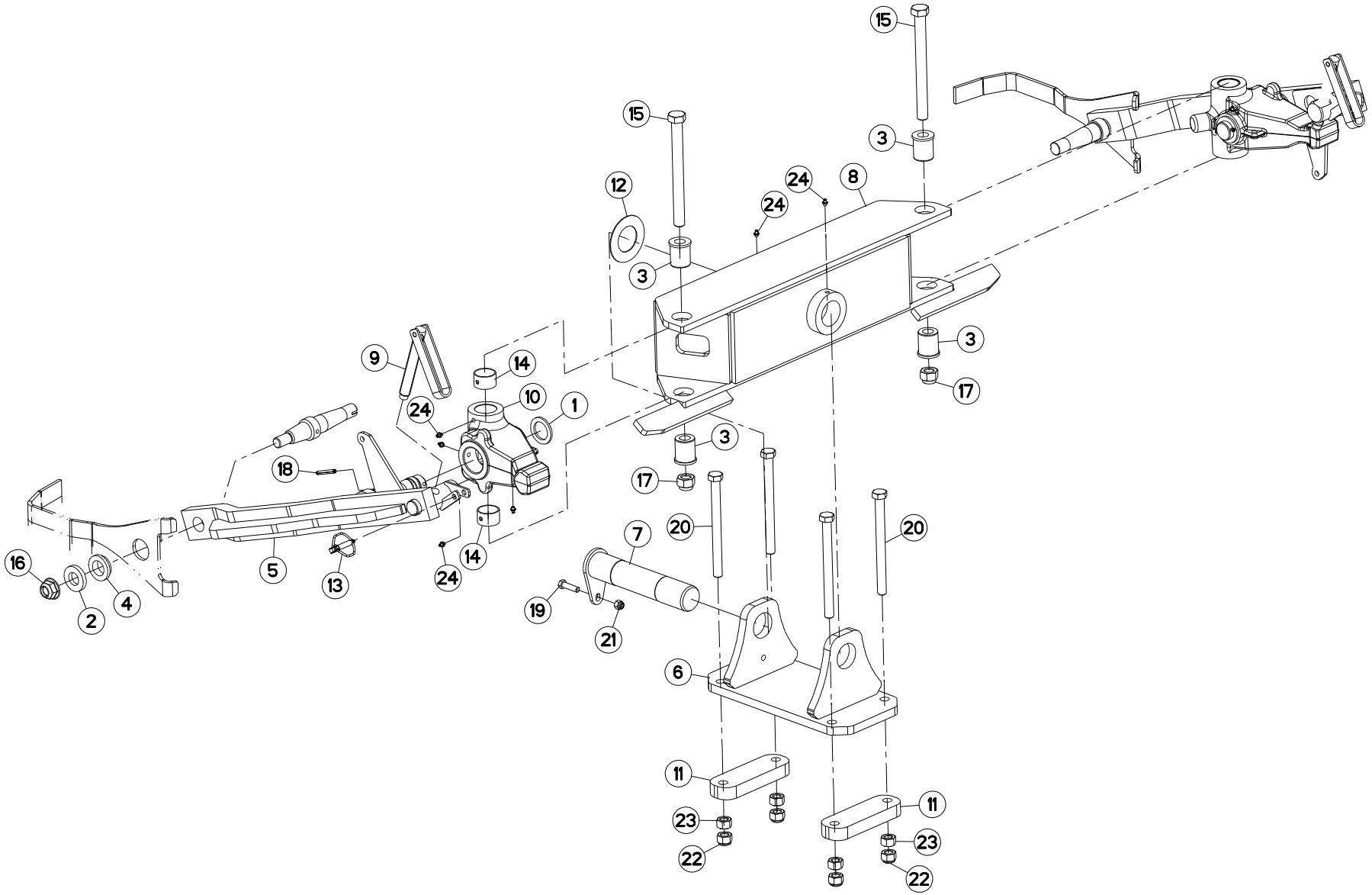
15
15
3
12
24
24
8
3
3
17
9
14
10
1
24
18
3
17
20
20
7
16
5
13
24
14
4
2
19
21
6
11
11
23
23
22
22

CHARIOT ON LAND (AVANT) CARRIAGE ON LAND (FRONT) FAHRWERK ON LAND (VORN) CARRELLO ON LAND (ANTERIORE)

Rep	Nr	Qt	Designation	Description	Bezeichnung	Referenza	Remarque - Remark - Bemerkung - Osservazioni
001	**150135**	002	RONDELLE	WASHER	SCHEIBE	RONDELLA	
002	**153192**	002	RONDELLE	WASHER	SCHEIBE	RONDELLA PIATTA	
003	**421154**	004	BAGUE	BUSHING	HUELSE	BOCCOLA	
004	**421221**	002	ENTRETOISE	SPACER	DISTANZHUELSE	DISTANZIALE	
005	**582599**	002	BRAS DE ROUE	ARM, WHEEL	RADARM	BRACCIO PER RUOTA	
006	**583448**	001	EMBASE	BASE	GRUNDPLATTE	BASE	
007	**583449**	001	AXE	PIN	ACHSE	ASSE	
008	**583550**	001	SUPPORT	BRACKET	HALTERUNG	SUPPORTO	
009	**586101**	002	VIS COMPLETE	SCREW	SCHRAUBE	VITE COMPLETA	
010	**645304**	002	SUPPORT DE ROUE	WHEEL SUPPORT	RADHALTERUNG	SUPPORTO RUOTA	
011	**750965**	002	BARRETTE DOMINO	BLOCK, TERMINAL	STOLLE	BARRETTA	
012	**900742**	001	BAGUE ANTI-FRICTION	ANTI-FRICTION BUSHES	VERSCHLEISSRING	BOCCOLA	
013	**900788**	002	GOUPILLE DE SECURITE	LYNCH PIN	KLAPPSTECKER	COPPIGLIA	
014	**920159**	004	BAGUE	BUSHING	HUELSE	BOCCOLA	
015	**80062498**	002	VIS TETE HEXAGONALE FE/ZNXC3	HEXAGON HEAD SCREW FE/ZNXC3	SECHSKANTSCHRAUBE FE/ZNXC3	VITE TESTA ESAGONALE FE/ZNXC3	
016	**80202420**	002	ECROU HEXAG.EMBA.AUTOFR.FLZNNC	SELF-LOCKING NUT FLZNNC	SELBSTSICHERNDE MUTTER FLZNNC	DADO AUTOBLOCCANTE FLZNNC	
017	**80202442**	002	ECROU HEX.BAS AUTOFR.FE/ZNXC3	SELF-LOCKING NUT FE/ZNXC3	SELBSTSICHERND.MUTTER FE/ZNXC3	DADO AUTOBLOCCANTE FE/ZNXC3	
018	**80440860**	002	GOUPILLE SPIRALE	ROLL PIN	SPIRAL-SPANNSTIFTE	SPINA ELASTICA	
019	**80061245**	001	VIS TETE HEXAGONALE FE/ZNXC3	HEXAGON HEAD SCREW FE/ZNXC3	SECHSKANTSCHRAUBE FE/ZNXC3	VITE TESTA ESAGONALE FE/ZNXC3	
020	**80062088**	004	VIS TETE HEXAGONALE FE/ZNXC3	HEXAGON HEAD SCREW FE/ZNXC3	SECHSKANTSCHRAUBE FE/ZNXC3	VITE TESTA ESAGONALE FE/ZNXC3	
021	**80201240**	001	ECROU HEX.BAS AUTOFR.FE/ZNXC3	SELF-LOCKING NUT FE/ZNXC3	SELBSTSICHERND.MUTTER FE/ZNXC3	DADO AUTOBLOCCANTE FE/ZNXC3	
022	**80202040**	004	ECROU HEX.BAS AUTOFR.FE/ZNXC3	SELF-LOCKING NUT FE/ZNXC3	SELBSTSICHERND.MUTTER FE/ZNXC3	DADO AUTOBLOCCANTE FE/ZNXC3	
023	**80202070**	004	ECROU HEXAGONAL FE/ZNXC3	NUT FE/ZNXC3	SECHSKANTMUTTER FE/ZNXC3	DADO FE/ZNXC3	
024	**82201016**	010	GRAISSEUR AUTOTARAUDANT	SELF TAPPING GREASE NIPPLE	GEWINDESCHNEID-SCHMIERNIPPEL	INGRASSATORE	

H05R0132 A

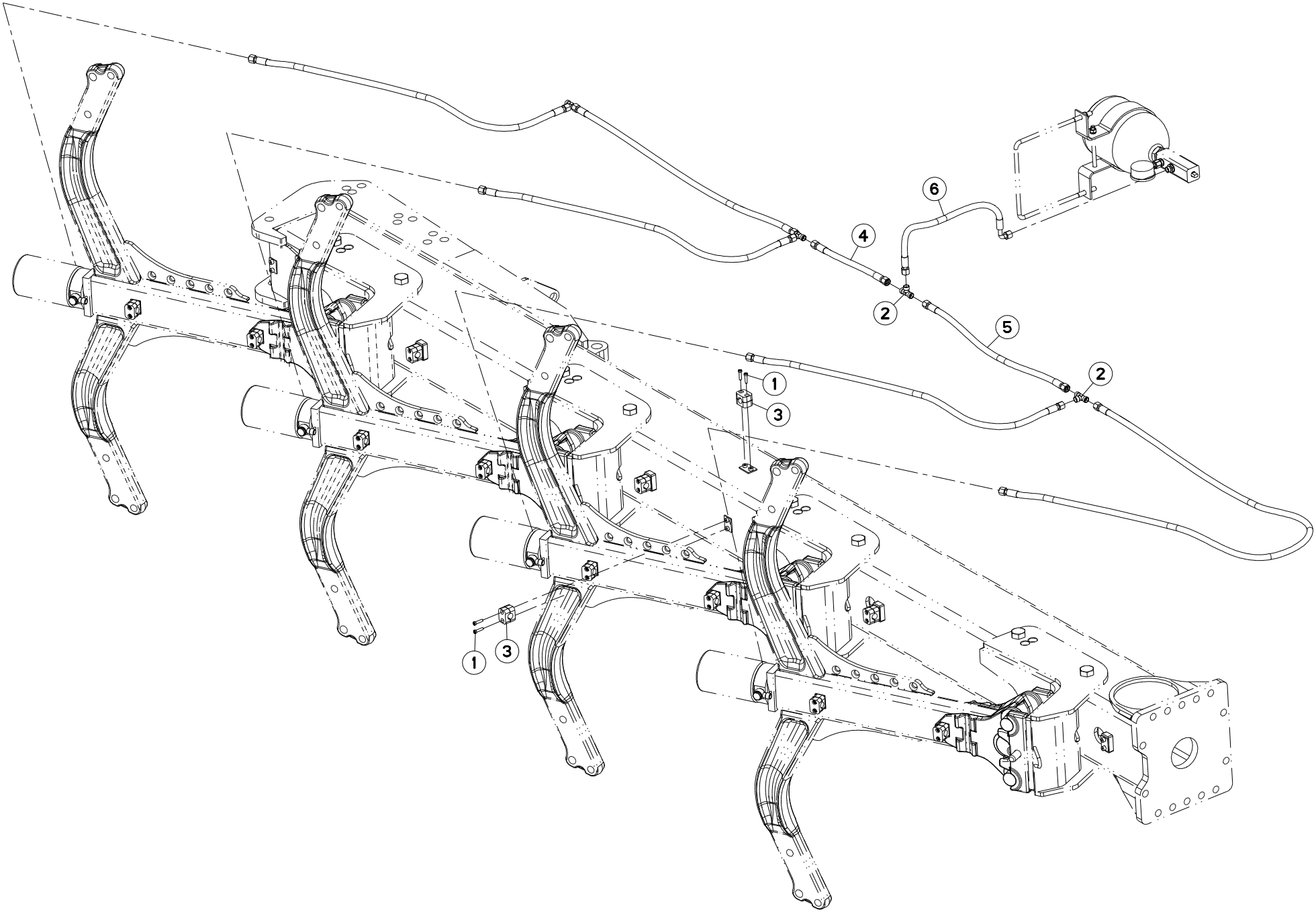

HYDRAULIQUE HORS RAIE CHG HYDRAULICS ON LAND HEADSTOCK C HYDRAULIKELEM. ON-LAND-SYSTEM PORTA-ATTREZZI A TERRA CHG

Rep	Nr	Qt	Designation	Description	Bezeichnung	Referenza	Remarque - Remark - Bemerkung - Osservazioni
001	**80080626**	004	VIS TETE CYL.SIX P.CR.FE/ZNXC3	SCREW, SOCKET HEAD FE/ZNXC3	ZYLINDERSCHR.INNENSEC.FE/ZNXC3	VITE A TESTA CILINDR. FE/ZNXC3	
002	**A4081002**	002	TE EGAL NU ZBC	EQUAL TEE ZBC	T-VERSCHRAUBUNG ZBC	GIUNZIONE A T ZBC	
003	**A7260027**	002	COLLIER SIMPLE D18 NU	CLAMP D.18	SCHELLE D.18	COLLARE D.18	
004	**A4921014**	001	FLEXIBLE HYDRAULIQUE	HYDRAULIC HOSE	HYDRAULIKSCHLAUCH	TUBO GOMMA	<->300 mm
005	**A4921019**	001	FLEXIBLE HYDRAULIQUE	HYDRAULIC HOSE	HYDRAULIKSCHLAUCH	TUBO GOMMA	<->760 mm
006	**A4921067**	001	FLEXIBLE HYDRAULIQUE	HYDRAULIC HOSE	HYDRAULIKSCHLAUCH	TUBO GOMMA	<->670 mm

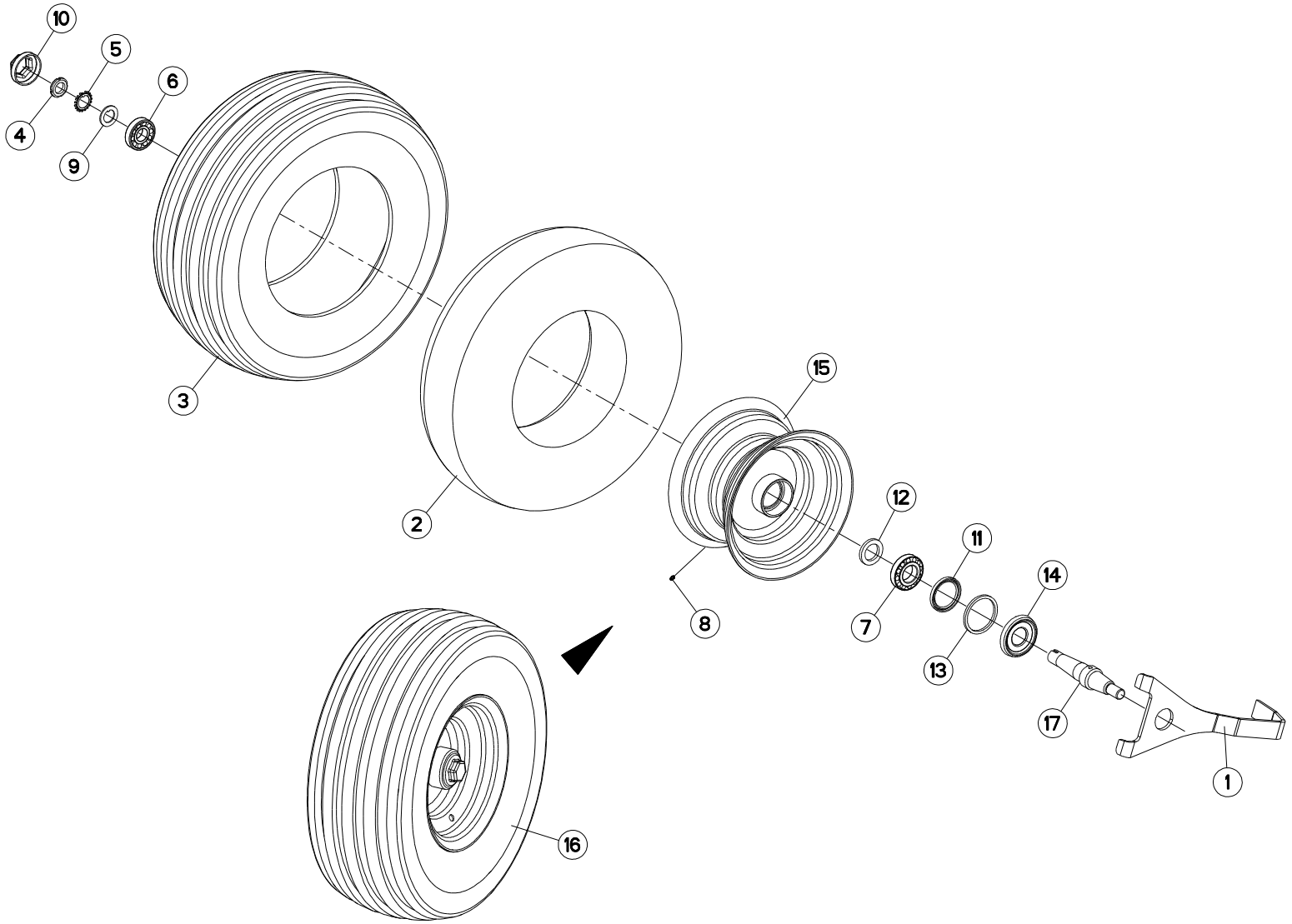
10
5
6
4
9
3
2
15
12
11
14
8
7
13
17
1
16

ROUE D690 PIVOT+AXE+DECROTTOIR WHEEL D690 + AXLE + SCRAPER RAD D690 + ACHSE + ABSTREIFER RUOTA D690 PIVOT+PERNO+RASCH

Rep	Nr	Qt	Designation	Description	Bezeichnung	Referenza	Remarque - Remark - Bemerkung - Osservazioni
001	**780041**	001	DECROTTOIR D690/660 AMORTISS.	SCRAPER	ABSTREIFER	RASCHIETTO	
002	**900155**	001	CHAMBRE A AIR ROUE 569124	INNER TUBE WHEEL 569124	SCHLAUCH	CAMERA	
003	**900156**	001	PNEU 446 10./75-12 10PR	TYRE WHEEL 446 10./75-12 10PR	REIFEN 446 10./75-12 10PR	PNEUMATICO 446 10./75-12 10PR	
004	**80203018**	001	ECROU A ENCOCHES	SLOTTED ROUND NUT	NUTMUTTER	DADO	
005	**80293020**	001	RONDELLE-FREIN	TAB WASHER	SICHERUNGSBLECH	RONDELLA-FRENO	
006	**81303072**	001	ROULEMENT A ROULEAUX CONIQUES	TAPERED ROLLER BEARING	KEGELROLLENLAGER	CUSCINETTO A RULLO	
007	**81304079**	001	ROULEMENT A ROULEAUX CONIQUES	TAPERED ROLLER BEARING	KEGELROLLENLAGER	CUSCINETTO A RULLO	
008	**82200600**	001	GRAISSEUR FE/ZNXC3	GREASE NIPPLE FE/ZNXC3	SCHMIERNIPPEL FE/ZNXC3	INGRASSATORE FE/ZNXC3	
009	**H0500480**	001	RONDELLE FREIN	WASHER	SCHEIBE	RONDELLA	
010	**H0500490**	001	CHAPEAU A VISSER	CAP	KAPPE	COPERCHIO	
011	**H0500500**	001	JOINT ETANCHE A L'HUILE	SEAL	DICHTUNG	GUARNIZIONE	
012	**H0500510**	001	RONDELLE	WASHER	SCHEIBE	RONDELLA PIATTA	
013	**H0500520**	001	BAGUE FEUTRE	BUSH	HUELSE	BOCCOLA	
014	**H0500530**	001	CHAPEAU D'ETANCHEITE	CAP	KAPPE	COPERCHIO	
015	**H0500580**	001	JANTE ROUE 7.00 X 12 X 4.0	RIM	FELGE	CERCHIO	
016	**H0500590**	001	ROUE	WHEEL	RAD	RUOTA	
017	**H0500910**	001	AXE	PIN	ACHSE	ASSE	

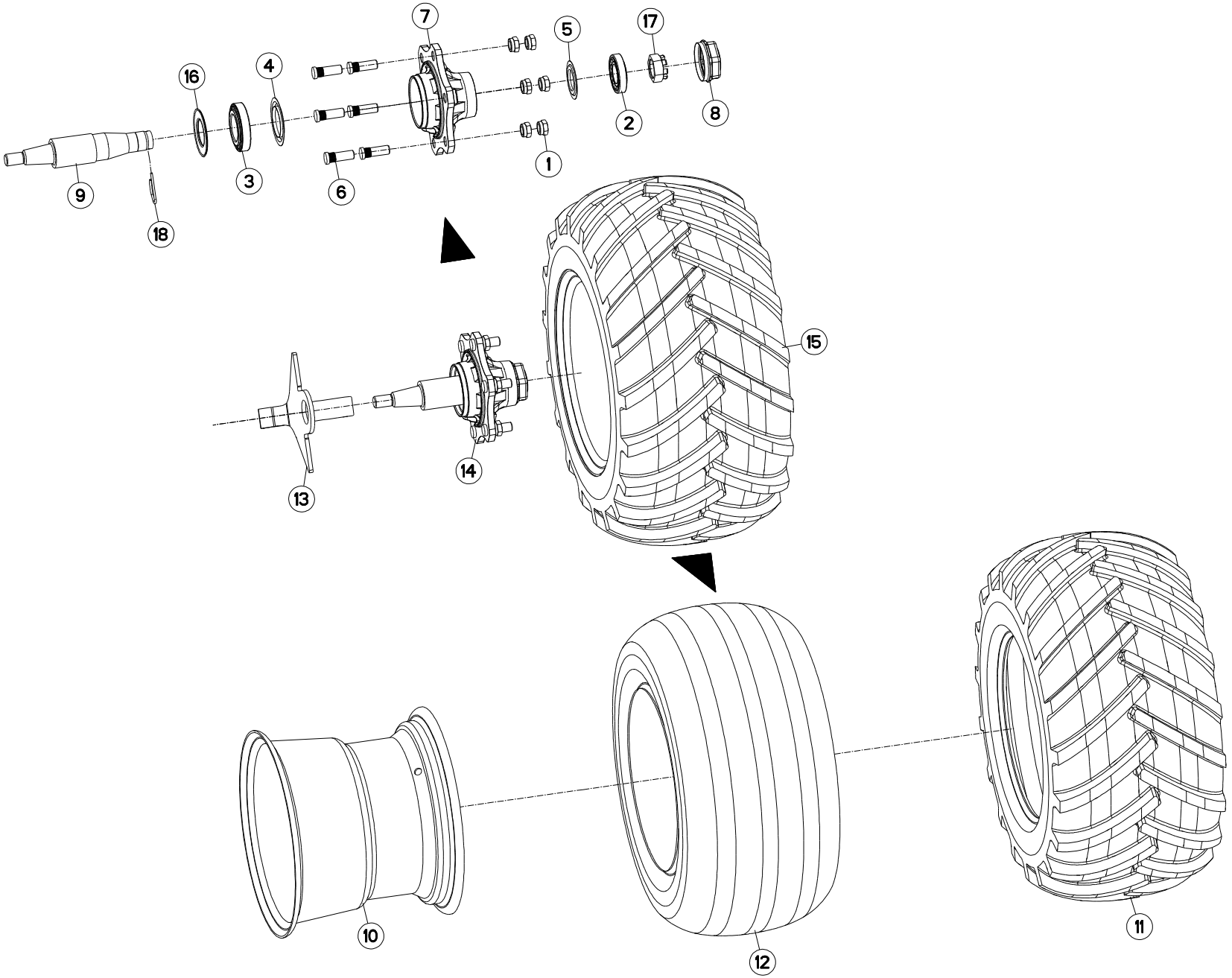
7
5
17
16
4
2
8
1
9
3
6
18
15
14
13
10
12
11

ROUE DE RÉGULATION Ø760X370 DEPTH WHEEL Ø760X370 STÜTZRAD Ø760X370 RUOTA DI PROFONDITA Ø760X370

Rep	Nr	Qt	Designation	Description	Bezeichnung	Referenza	Remarque - Remark - Bemerkung - Osservazioni
001	**80201850**	006	ECROU PORTEE SPHER.FE/ZNXC3	WHEEL NUT FE/ZNXC3	RADMUTTER FE/ZNXC3	DADO FE/ZNXC3	
002	**81304079**	001	ROULEMENT A ROULEAUX CONIQUES	TAPERED ROLLER BEARING	KEGELROLLENLAGER	CUSCINETTO A RULLO	
003	**81305504**	001	RLT A ROULEAUX CONIQUES	TAPERED ROLLER BEARING	KEGELROLLENLAGER	CUSCINETTO A RULLI	
004	**82150015**	001	ANNEAU NILOS	FLEXIBLE AXIAL SEAL WASHER	FEDERNDE AXIALDICHTSCHEIBE	ANELLO	
005	**82158045**	001	ANNEAU NILOS	FLEXIBLE AXIAL SEAL WASHER	FEDERNDE AXIALDICHTSCHEIBE	ANELLO	
006	**A7039023**	006	GOUJON CRANTE 18X150 LG54/39	STUD	STIFTSCHRAUBE	SPINA	
007	**H0500640**	001	MOYEU	HUB	NABE	MOZZO	
008	**H0500650**	001	CHAPEAU	DUST CAP	KAPPE	CAPPELLO	
009	**H0502140**	001	AXE	PIN	ACHSE	ASSE	
010	**H0502150**	001	JANTE	RIM	FELGE	CERCHIO	
011	**H0502160**	001	PNEU	TIRE	REIFEN	PNEUMATICO	
012	**H0502170**	001	CHAMBRE A AIR	INNER TUBE	SCHLAUCH	CAMERA D'ARIA	
013	**H0502190**	001	DECROTTOIR	SCRAPER, DIRT	ABSTREIFER	RASCHIATORE	
014	**H0502200**	001	MOYEU	HUB	NABE	MOZZO	
015	**H0502990**	001	ROUE	WHEEL	RAD	RUOTA	
016	**H0504510**	001	JOINT	SEAL	DICHTUNG	GUARNIZIONE	
017	**H0504520**	001	ECROU	NUT	MUTTER	DADO	
018	**H0504530**	001	GOUPILLE CAVALIÈRE	TUBE CLIP	ROHRKLAPPSTECKER	COPPIGLIA DI FISSAGGIO	

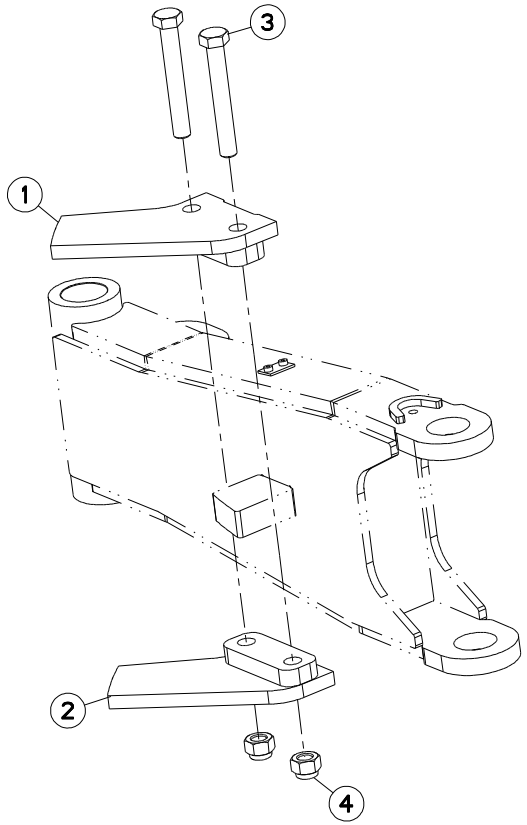
3
1
2
4

BUTEE (DEPORT HORS RAIE) STOP (ON-LAND OFFSET) ANSCHLAG (OL VORDERFURCHENEINS LIMITATORE (SFALSAMENTO FUOR

Rep	Nr	Qt	Designation	Description	Bezeichnung	Referenza	Remarque - Remark - Bemerkung - Osservazioni
001	**583551**	001	BUTEE GAUCHE	ADJUSTER LEFT	ANSCHLAG LINK		
002	**583552**	001	BUTEE DROITE	ADJUSTER RIGHT	ANSCHLAG RECHT		
003	**80062469**	002	VIS TETE HEXAGONALE FLZNNC	HEXAGON HEAD SCREW FLZNNC	SECHSKANTSCHRAUBE FLZNNC	VITE TESTA ESAGONALE FLZNNC	
004	**80202440**	002	ECROU HEX.AUTOFREINE FE/ZNXC3	SELF-LOCKING NUT FE/ZNXC3	SELBSTSICHERNDE MUTT.FE/ZNXC3	DADO AUTOBLOCCANTE FE/ZNXC3	

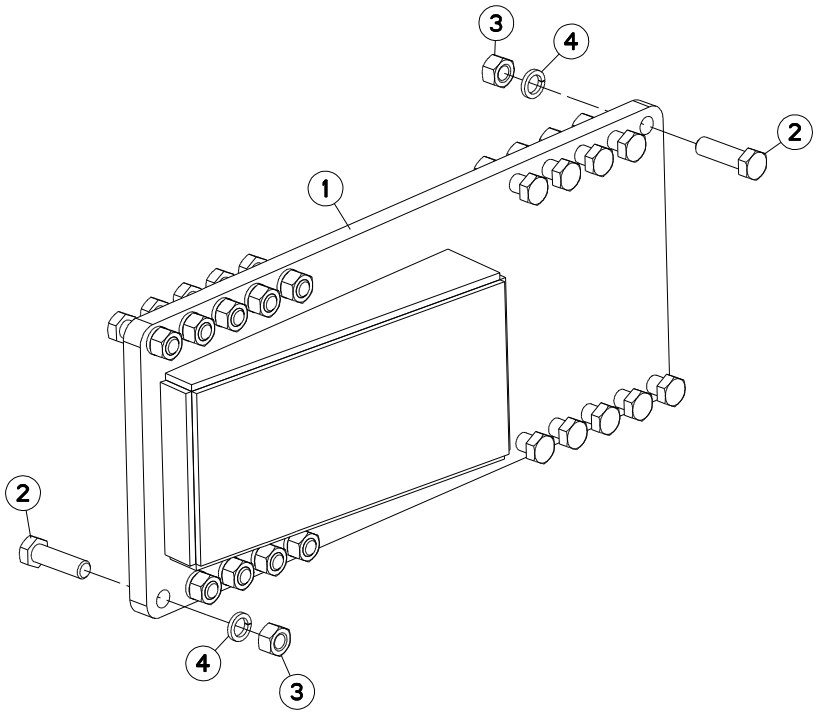
3
4
2
1
2
4
3

RALLONGE DEPORT EXTENSION OFF SETTING VERLAENGERUNG VORDE PROLUNGA SFALSAMENTO

Rep	Nr	Qt	Designation	Description	Bezeichnung	Referenza	Remarque - Remark - Bemerkung - Osservazioni
001	**583839**	001	RALLONGE HR	EXTENTION	VERLANGERUNGS	ESTENSIONE	
002	**80062064**	020	VIS TETE HEXAGONALE FLZNNC	HEXAGON HEAD SCREW FLZNNC	SECHSKANTSCHRAUBE FLZNNC	VITE TESTA ESAGONALE FLZNNC	
003	**80202069**	020	ECROU HEXAGONAL FE/ZNXC3	NUT FE/ZNXC3	SECHSKANTMUTTER FE/ZNXC3	DADO FE/ZNXC3	
004	**80272085**	020	RONDELLE GROWER FE/ZNXC3	SPRING LOCK WASHER FE/ZNXC3	FEDERRING FE/ZNXC3	RONDELLA GROWER FE/ZNXC3	

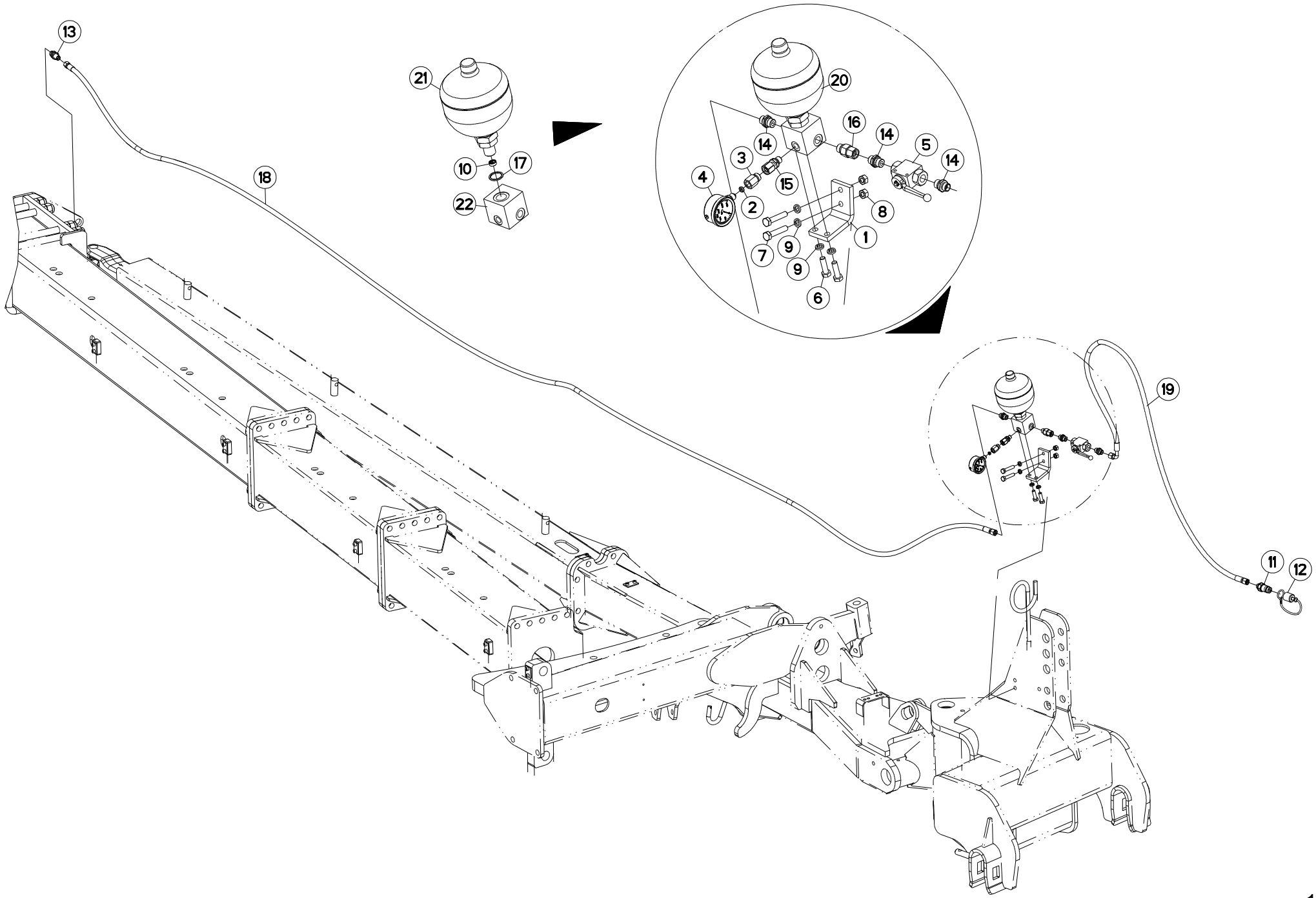
13
18
21
10
17
22
20
16
14
14
5
14
3
15
4
2
8
1
7
9
9
6
19
11
12

RAIDISSEUR D'ARTICULATION (AVA HYDRAULIC PIVOTADJUST (FRONT) RAHMENKNICKGELENKVERRIEGELUNG REGOLAZIO. ROTAZIONE IDRAULIC.

Rep	Nr	Qt	Designation	Description	Bezeichnung	Referenza	Remarque - Remark - Bemerkung - Osservazioni	
001	**227192**	001	EQUERRE	GUSSET, CORNER	WINKEL	SQUADRA		
002	**900845**	001	JOINT	SEAL	DICHTUNG	GUARNIZIONE		
003	**900847**	001	UNION	FITTING, HYDRAULIC, UNION	VERBINDUNG	CONNETTORE		
004	**921048**	001	MANOMETRE	MANOMETER	MANOMETER	MANOMETRO		
005	**A4075005**	001	ROBINET	VALVE, BALL	KUGELHAHN	ROBINETTO		
006	**80061036**	002	VIS TETE HEXAGONALE FE/ZNXC3	HEXAGON HEAD SCREW FE/ZNXC3	SECHSKANTSCHRAUBE FE/ZNXC3	VITE TESTA ESAGONALE FE/ZNXC3		
007	**80061050**	002	VIS TETE HEXAGONALE FE/ZNXC3	HEXAGON HEAD SCREW FE/ZNXC3	SECHSKANTSCHRAUBE FE/ZNXC3	VITE TESTA ESAGONALE FE/ZNXC3		
008	**80201070**	002	ECROU HEXAGONAL FE/ZNXC3	NUT FE/ZNXC3	SECHSKANTMUTTER FE/ZNXC3	DADO FE/ZNXC3		
009	**80271084**	004	RONDELLE GROWER	SPRING LOCK WASHER	FEDERRING	RONDELLA GROWER		
010	**A4072010**	001	LIMITEUR DEBIT D2 TUBE D14	DELIVERY LIMITER	MENGENBEGRENZER	REGOLATORE D'ALIMENTAZIONE		
011	**A4074017**	001	COUPLEUR MALE	CONNECTOR MALE	KUPPLUNGSTECKER	INNESTO M16X150		
012	**82300026**	001	CAPUCHON COUPLEUR MALE	CAP MALE CONNECTOR	KAPPE KUPPLUNGSSTECKER	TAPPO		
013	**A4080302**	001	UNION DOUBLE / CLOISON	BULKHEAD UNION	VERBINDUNGSNIPEL	CONNETTORE		
014	**A4080401**	003	UNION MALE	MALE STUD CONNECTOR	GERADER EINSCHRAUBSTUTZEN	GIUZIONE DIRITTA ZBC		
015	**A4080518**	001	ADAPTEUR ZBC	ADAPTER ZBC	GEWINDESTUTZEN ZBC	ADATTATORE ZBC		
016	**A4080521**	001	ADAPTATEUR MALE	SWIVEL CONNECTOR	EINSTELLBARER EINSCHRAUBSTUTZE	ADATTATORE ZBC		
017	**A4230022**	001	BAGUE BS22	BUSH BS	BUCHSE BS	ANELLO		
018	**A4921056**	001	FLEXIBLE HYDRAULIQUE	HYDRAULIC HOSE	HYDRAULIKSCHLAUCH	TUBO GOMMA	<->6300 mm	: CHG7-8-9-1
018	**A4921061**	001	FLEXIBLE HYDRAULIQUE	HYDRAULIC HOSE	HYDRAULIKSCHLAUCH	TUBO GOMMA	<->9500 mm	: CHG11-12-1
018	**A4921020**	001	FLEXIBLE HYDRAULIQUE	HYDRAULIC HOSE	HYDRAULIKSCHLAUCH	TUBO GOMMA	<->0850 mm	: CHG13
019	**A4921077**	001	FLEXIBLE HYDRAULIQUE	HYDRAULIC HOSE	HYDRAULIKSCHLAUCH	TUBO GOMMA	<->1700 mm	
020	**H0600140**	001	ENSEMBLE BLOC + ACCU	BLOCK	BLOCK	BLOCCO		
021	**H0600150**	001	ACCUMULATEUR HYDRO-PNEUMATIQUE	ACCUMULATOR	DRUCKSPEICHER	ACCUMULATORE		
022	**H0600160**	001	BLOC RACCORD	BLOCK	BLOCK	BLOCCO		

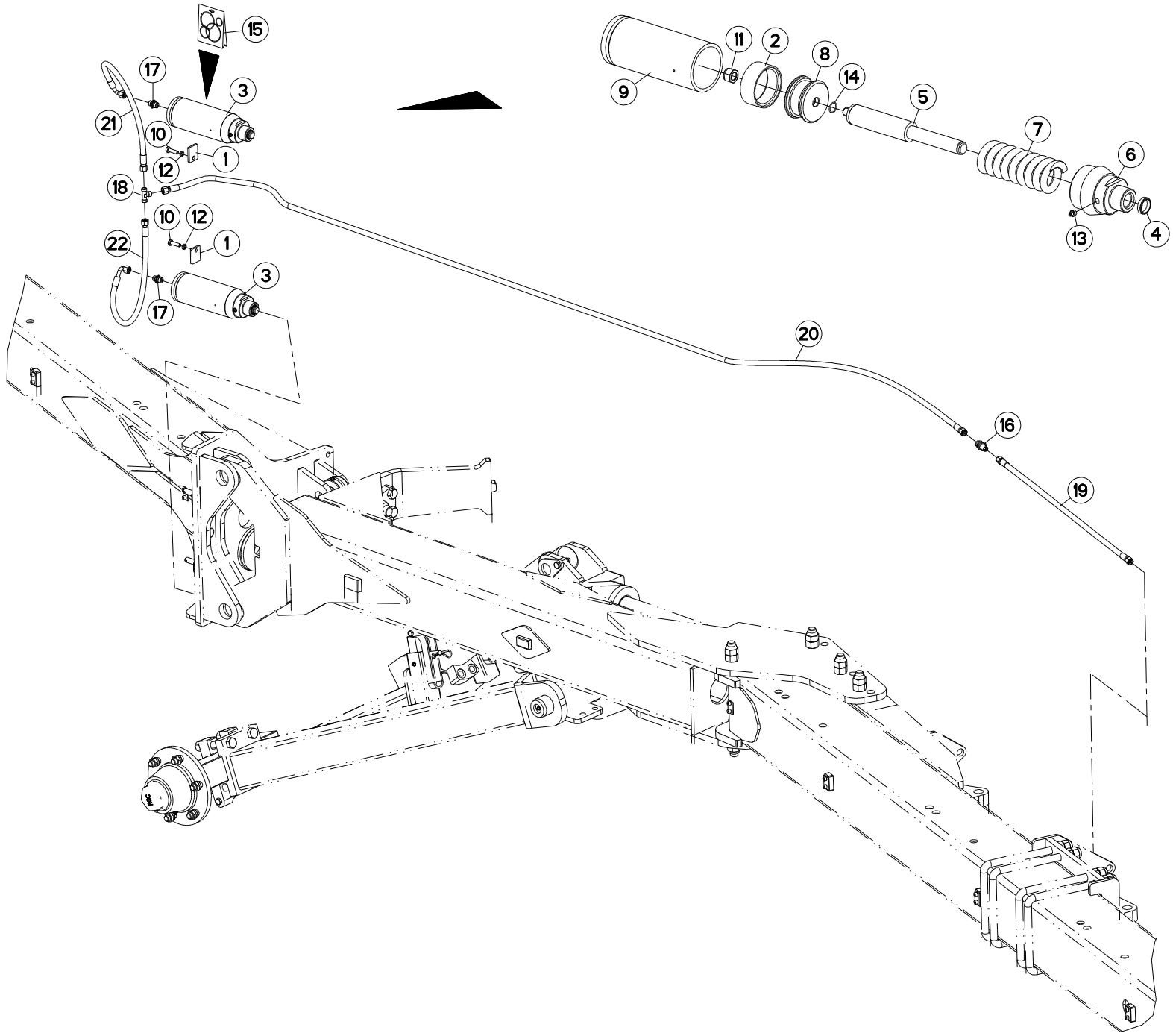
15
17
3
21
10
1
12
18
10
12
22
1
3
17
11
2
8
14
9
5
7
6
13
4
20
16
19

RAIDISSEUR D'ARTICULATION (ARR HYDRAULIC PIVOTADJUST (REAR) RAHMENKNICKGELENKVERRIEGELUNG REGOLAZIO. ROTAZIONE IDRAULIC.

Rep	Nr	Qt	Designation	Description	Bezeichnung	Referenza	Remarque - Remark - Bemerkung - Osservazioni
001	**211273**	002	PLAQUETTE	PLATE	PLATTE	PIASTRINA	
002	**900773**	001	JOINT DE PISTON 80 66 16	PISTON SEAL 80 66 16	GLEITRING 80 66 16	ANELLO	
003	**951231**	002	VERIN SE D=25.80 C= 31,5	CYLINDER 80/25/31,5	DREHZYLINDER 80/25/31,5	MARTINETTO	
004	**951233**	001	JOINT RACLEUR AS 25 35 7/10	SEAL	RING	ANELLO	
005	**951234**	001	TIGE DE VERIN	CYLINDER ROD	ZYLINDERKOLBEN	TIRANTE DEL MARTINETTO	
006	**951235**	001	NEZ	NOSE	NASE	NASO	
007	**951236**	001	RESSORT	SPRING	FEDER	MOLLA	
008	**951237**	001	PISTON (VERIN 951231)	PISTON (CYL.951231)	ZYLINDERKOLBEN F. 951231	PISTONE	
009	**951238**	001	CORPS DE VERIN	CYLINDER BODY	ZYLINDERKORPEN	CORPO MARTINETTO	
010	**80061036**	002	VIS TETE HEXAGONALE FE/ZNXC3	HEXAGON HEAD SCREW FE/ZNXC3	SECHSKANTSCHRAUBE FE/ZNXC3	VITE TESTA ESAGONALE FE/ZNXC3	
011	**80201647**	001	ECROU HEX.AUTOFREINE FE/ZNXC3	SELF-LOCKING NUT FE/ZNXC3	SELBSTSICHERNDE MUTT.FE/ZNXC3	DADO AUTOBLOCCANTE FE/ZNXC3	
012	**80271084**	002	RONDELLE GROWER	SPRING LOCK WASHER	FEDERRING	RONDELLA GROWER	
013	**82201016**	001	GRAISSEUR AUTOTARAUDANT	SELF TAPPING GREASE NIPPLE	GEWINDESCHNEID-SCHMIERNIPPEL	INGRASSATORE	
014	**951280**	001	POCHETTE DE JOINTS (951231)	SEALS PACKET (951231)	DICHTSATZ FUER 951231	COLLEZIONE GUARNIZIONI	
015	**951280**	001	POCHETTE DE JOINTS (951231)	SEALS PACKET (951231)	DICHTSATZ FUER 951231	COLLEZIONE GUARNIZIONI	: 951231
016	**A4080302**	001	UNION DOUBLE / CLOISON	BULKHEAD UNION	VERBINDUNGSNIPEL	CONNETTORE	
017	**A4080401**	002	UNION MALE	MALE STUD CONNECTOR	GERADER EINSCHRAUBSTUTZEN	GIUZIONE DIRITTA ZBC	
018	**A4081002**	001	TE EGAL NU ZBC	EQUAL TEE ZBC	T-VERSCHRAUBUNG ZBC	GIUNZIONE A T ZBC	
019	**A4921024**	001	FLEXIBLE HYDRAULIQUE	HYDRAULIC HOSE	HYDRAULIKSCHLAUCH	TUBO GOMMA	<->1100 mm
020	**A4921046**	001	FLEXIBLE HYDRAULIQUE	HYDRAULIC HOSE	HYDRAULIKSCHLAUCH	TUBO GOMMA	<->3300 mm
021	**A4921063**	001	FLEXIBLE HYDRAULIQUE	HYDRAULIC HOSE	HYDRAULIKSCHLAUCH	TUBO GOMMA	<->400 mm
022	**A4921063**	001	FLEXIBLE HYDRAULIQUE	HYDRAULIC HOSE	HYDRAULIKSCHLAUCH	TUBO GOMMA	<->400 mm

OPT

H06R0041 B

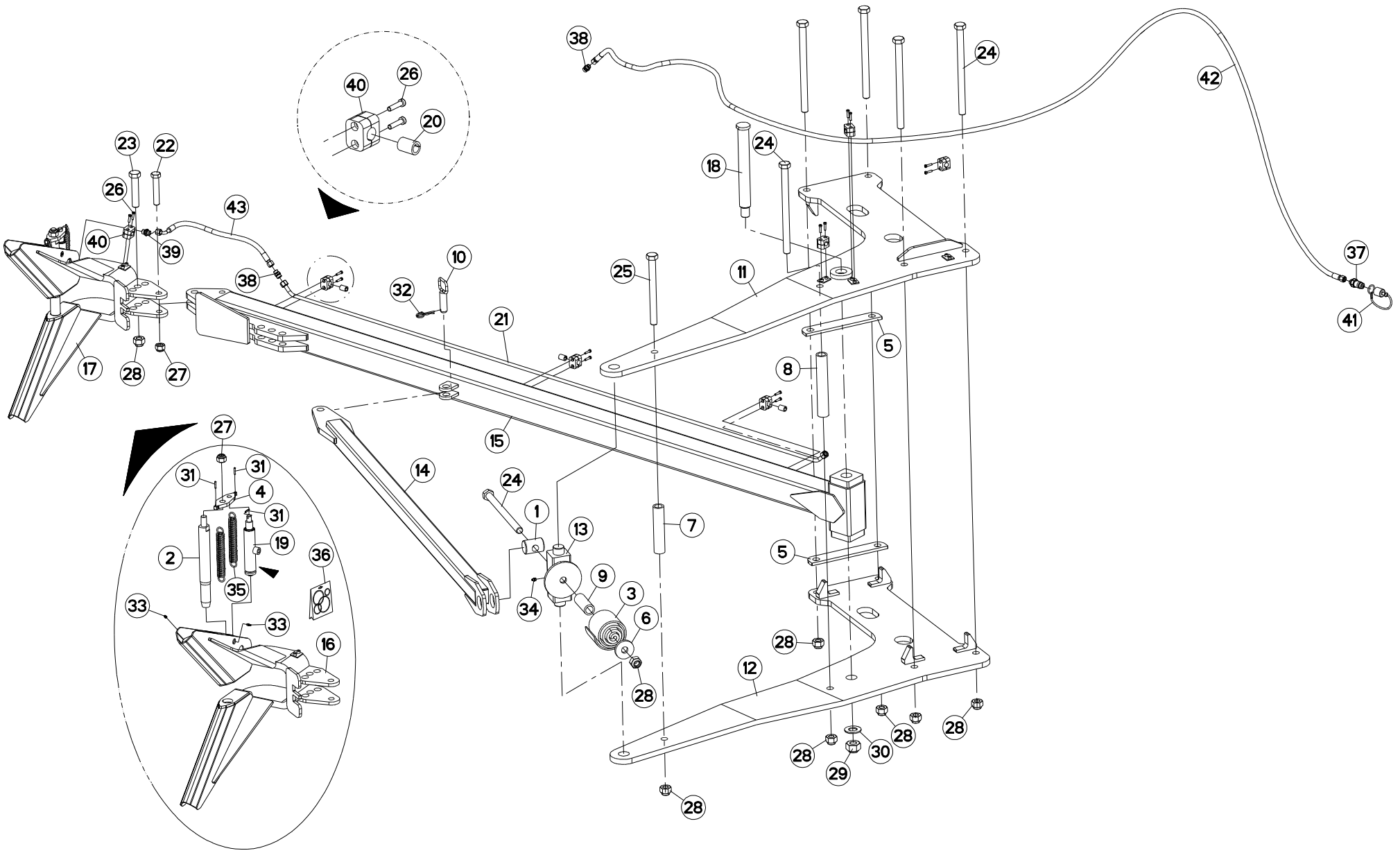

BRAS OUTIL TRAINE CHALLENGER FURROW PRESS ARM CHALLENGER PACKERARM CHALLENGER SOTTOCOMPRESSORE BRACCIO C

Rep	Nr	Qt	Designation	Description	Bezeichnung	Referenza	Remarque - Remark - Bemerkung - Osservazioni
001	**130342**	001	AXE TIRANT	AXE TIRANT	ACHSE	ASSE	
002	**131036**	001	DOIGT	FINGER	FINGER	DENTE	
003	**194107**	001	RESSORT VOLUTE SD4000/CHALLENG	SPRING	SPIRALFEDER SD4000/CHALLENG	MOLLA	
004	**211228**	001	PLAQUE	PLATE	PLATTE	PIASTRA	
005	**212461**	002	PLAT	FLAT	FLACHEISEN	PIATTO	
006	**445475**	001	RONDELLE RESSORT	WASHER	SCHEIBE	RONDELLA	
007	**445476**	001	ENTRETOISE	SPACER	DISTANZHUELSE	DISTANZIALE	
008	**445561**	001	ENTRETOISE	SPACER	DISTANZHUELSE	DISTANZIALE	
009	**445610**	001	ENTRETOISE DE GUIDAGE	SPACER	DISTANZSCHEIBE	DISTANZIALE	
010	**582262**	001	AXE AMOVIBLE	PIN	ACHSE	PERNO	
011	**582434**	001	SUPPORT	SUPPORT	TRAEGER	SUPPORTO	
012	**582435**	001	SUPPORT	SUPPORT	TRAEGER	SUPPORTO	
013	**582538**	001	SUPPORT	SUPPORT	TRAEGER	SUPPORTO	
014	**582539**	001	TIRANT	TIE ROD	ZUGSTANGE	TIRANTE	
015	**583708**	001	BRAS	ARM	ARM	BRACCIO	
016	**583710**	001	ANCRE B.O.T.	MOUNTING	FANGHAKEN	GANCIO	
017	**583711**	001	KIT DE LARGAGE BOT	KIT DE LARGAGE BOT	KIT DE LARGAGE BOT	RAGGIUNGIMENTO OBIETTINO	
018	**720181**	001	AXE BRAS DE B.O.T CHALLENGER	PIN	ACHSE	ASSE	
019	**951184**	001	VERIN B.O.T.	CYLINDER	ZYLINDER KOMPLET VORN	MARTINETTO	
020	**951197**	001	GAINE CAOUTCHOUC	SHEATHE	HUELLE	GUAINA CAOUTCHOUC	
021	**951506**	001	TUYAU	PIPE	ROHR	TUBO	
022	**80062080**	001	VIS TETE HEXAGONALE FE/ZNXC3	HEXAGON HEAD SCREW FE/ZNXC3	SECHSKANTSCHRAUBE FE/ZNXC3	VITE TESTA ESAGONALE FE/ZNXC3	
023	**80062489**	001	VIS TETE HEXAGONALE FE/ZNXC3	HEXAGON HEAD SCREW FE/ZNXC3	SECHSKANTSCHRAUBE FE/ZNXC3	VITE TESTA ESAGONALE FE/ZNXC3	
024	**80062497**	006	VIS TETE HEXAGONALE FLZNNC	HEXAGON HEAD SCREW FLZNNC	SECHSKANTSCHRAUBE FLZNNC	VITE TESTA ESAGONALE FLZNNC	
025	**80062498**	001	VIS TETE HEXAGONALE FE/ZNXC3	HEXAGON HEAD SCREW FE/ZNXC3	SECHSKANTSCHRAUBE FE/ZNXC3	VITE TESTA ESAGONALE FE/ZNXC3	
026	**80080626**	014	VIS TETE CYL.SIX P.CR.FE/ZNXC3	SCREW, SOCKET HEAD FE/ZNXC3	ZYLINDERSCHR.INNENSEC.FE/ZNXC3	VITE A TESTA CILINDR. FE/ZNXC3	
027	**80202030**	003	ECROU HEX.AUTOFREINE FE/ZNXC3	SELF-LOCKING NUT FE/ZNXC3	SELBSTSICH.MUTTER FE/ZNXC3	DADO AUTOBLOCCANTE FE/ZNXC3	
028	**80202447**	008	ECROU HEXAGONAL AUTOFREINE	SELF-LOCKING NUT	SELBSTSICHERNDE MUTTER	DADO AUTOBLOCCANTE	
029	**80203031**	001	ECROU HEXAGONAL AUTOFREINE	SELF-LOCKING NUT	SELBSTSICHERNDE MUTTER	DADO AUTOBLOCCANTE	
030	**80253034**	001	RONDELLE PLATE FE/ZNXC3	PLAIN WASHER FE/ZNXC3	SCHEIBE FE/ZNXC3	RONDELLA PIATTA FE/ZNXC3	
031	**80450499**	003	GOUPILLE ELASTIQUE INOX	ROLL PIN INOX	SPANNHUELSE INOX	SPINA ELASTICA INOX	
032	**80570477**	001	GOUPILLE BETA SIMPLE FE/ZNXC3	SPRING COTTER PIN FE/ZNXC3	FEDERSTECKER FE/ZNXC3	MOLLA FE/ZNXC3	
033	**82200616**	002	GRAISSEUR AUTOTAR.FE/ZNXC3	TAPPING GREASE NIPPLE FE/ZNXC3	GEWINDESCH.SCHMIERNIP.FE/ZNXC3	INGRASSATORE FE/ZNXC3	
034	**82201016**	001	GRAISSEUR AUTOTARAUDANT	SELF TAPPING GREASE NIPPLE	GEWINDESCHNEID-SCHMIERNIPPEL	INGRASSATORE	
035	**951185**	002	RESSORT	SPRING	FEDER	MOLLA	
036	**951190**	001	POCHETTE DE JOINTS (951184)	SEALS PACKET 951184	DICHTUNGZSSATZ 951184	COLLEZIONE GUARNIZIONI 951184	
037	**A4074017**	001	COUPLEUR MALE	CONNECTOR MALE	KUPPLUNGSTECKER	INNESTO M16X150	
038	**A4080350**	002	UNION DOUBLE NUE ZBC	STRAIGHT COUPLING ZBC	GERADE VERSCHRAUBUNG ZBC	GIUNZIONE DIRITTA ZBC	
039	**A4080401**	001	UNION MALE	MALE STUD CONNECTOR	GERADER EINSCHRAUBSTUTZEN	GIUZIONE DIRITTA ZBC	
040	**A7260027**	007	COLLIER SIMPLE D18 NU	CLAMP D.18	SCHELLE D.18	COLLARE D.18	
041	**82300026**	001	CAPUCHON COUPLEUR MALE	CAP MALE CONNECTOR	KAPPE KUPPLUNGSSTECKER	TAPPO	
042	**A4921054**	001	FLEXIBLE HYDRAULIQUE	HYDRAULIC HOSE	HYDRAULIKSCHLAUCH	TUBO GOMMA	<->5500 mm
043	**A4921066**	001	FLEXIBLE HYDRAULIQUE	HYDRAULIC HOSE	HYDRAULIKSCHLAUCH	TUBO GOMMA	<->600 mm

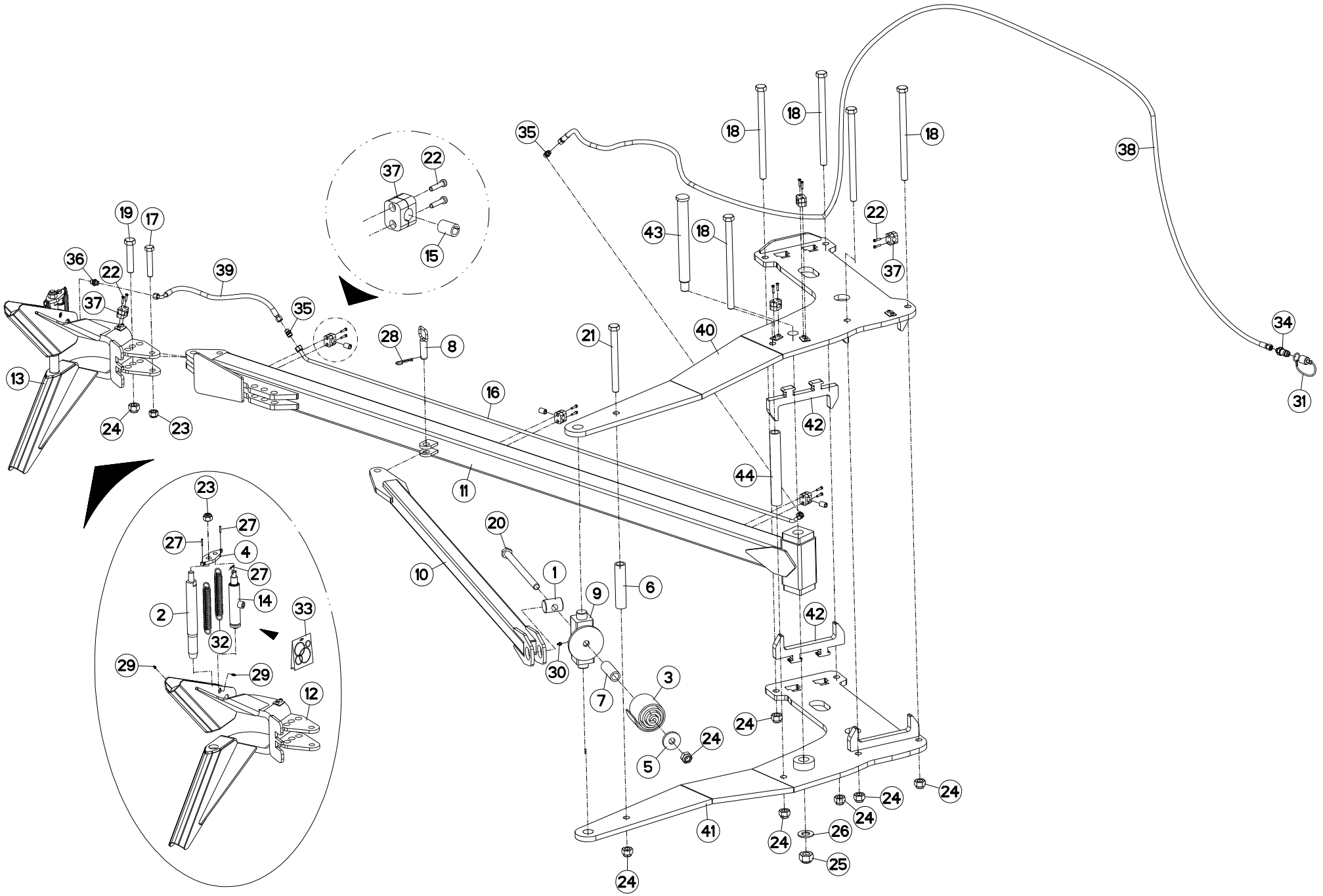
1
2
3
4
5
6
7
8
9
10
11
12
13
14
15
16
17
18
19
20
21
22
23
24
25
26
27
28
29
30
31
32
33
34
35
36
37
38
39
40
41
42
43
44

BRAS OUTIL TRAINE CHALLENGER FURROW PRESS ARM CHALLENGER PACKERARM CHALLENGER SOTTOCOMPRESSORE BRACCIO C

Rep	Nr	Qt	Designation	Description	Bezeichnung	Referenza	Remarque - Remark - Bemerkung - Osservazioni
001	**130342**	001	AXE TIRANT	AXE TIRANT	ACHSE	ASSE	
002	**131036**	002	DOIGT	FINGER	FINGER	DENTE	
003	**194107**	001	RESSORT VOLUTE SD4000/CHALLENG	SPRING	SPIRALFEDER SD4000/CHALLENG	MOLLA	
004	**211228**	002	PLAQUE	PLATE	PLATTE	PIASTRA	
005	**445475**	001	RONDELLE RESSORT	WASHER	SCHEIBE	RONDELLA	
006	**445476**	001	ENTRETOISE	SPACER	DISTANZHUELSE	DISTANZIALE	
007	**445610**	001	ENTRETOISE DE GUIDAGE	SPACER	DISTANZSCHEIBE	DISTANZIALE	
008	**582262**	001	AXE AMOVIBLE	PIN	ACHSE	PERNO	
009	**582538**	001	SUPPORT	SUPPORT	TRAEGER	SUPPORTO	
010	**582539**	001	TIRANT	TIE ROD	ZUGSTANGE	TIRANTE	
011	**583708**	001	BRAS	ARM	ARM	BRACCIO	
012	**583710**	002	ANCRE B.O.T.	MOUNTING	FANGHAKEN	GANCIO	
013	**583711**	002	KIT DE LARGAGE BOT	KIT DE LARGAGE BOT	KIT DE LARGAGE BOT	RAGGIUNGIMENTO OBIETTINO	
014	**951184**	002	VERIN B.O.T.	CYLINDER	ZYLINDER KOMPLET VORN	MARTINETTO	
015	**951197**	003	GAINE CAOUTCHOUC	SHEATHE	HUELLE	GUAINA CAOUTCHOUC	
016	**951506**	001	TUYAU	PIPE	ROHR	TUBO	
017	**80062080**	001	VIS TETE HEXAGONALE FE/ZNXC3	HEXAGON HEAD SCREW FE/ZNXC3	SECHSKANTSCHRAUBE FE/ZNXC3	VITE TESTA ESAGONALE FE/ZNXC3	
018	**80062463**	005	VIS TETE HEXAGONALE FLZNNC	SCREW, HEX HEAD FLZNNC	SECHSKANTSCHRAUBE FLZNNC	VITE A TESTA ESAGONALE FLZNNC	
019	**80062489**	001	VIS TETE HEXAGONALE FE/ZNXC3	HEXAGON HEAD SCREW FE/ZNXC3	SECHSKANTSCHRAUBE FE/ZNXC3	VITE TESTA ESAGONALE FE/ZNXC3	
020	**80062497**	001	VIS TETE HEXAGONALE FLZNNC	HEXAGON HEAD SCREW FLZNNC	SECHSKANTSCHRAUBE FLZNNC	VITE TESTA ESAGONALE FLZNNC	
021	**80062498**	001	VIS TETE HEXAGONALE FE/ZNXC3	HEXAGON HEAD SCREW FE/ZNXC3	SECHSKANTSCHRAUBE FE/ZNXC3	VITE TESTA ESAGONALE FE/ZNXC3	
022	**80080626**	014	VIS TETE CYL.SIX P.CR.FE/ZNXC3	SCREW, SOCKET HEAD FE/ZNXC3	ZYLINDERSCHR.INNENSEC.FE/ZNXC3	VITE A TESTA CILINDR. FE/ZNXC3	
023	**80202030**	003	ECROU HEX.AUTOFREINE FE/ZNXC3	SELF-LOCKING NUT FE/ZNXC3	SELBSTSICH.MUTTER FE/ZNXC3	DADO AUTOBLOCCANTE FE/ZNXC3	
024	**80202447**	008	ECROU HEXAGONAL AUTOFREINE	SELF-LOCKING NUT	SELBSTSICHERNDE MUTTER	DADO AUTOBLOCCANTE	
025	**80203031**	001	ECROU HEXAGONAL AUTOFREINE	SELF-LOCKING NUT	SELBSTSICHERNDE MUTTER	DADO AUTOBLOCCANTE	
026	**80253034**	001	RONDELLE PLATE FE/ZNXC3	PLAIN WASHER FE/ZNXC3	SCHEIBE FE/ZNXC3	RONDELLA PIATTA FE/ZNXC3	
027	**80450499**	006	GOUPILLE ELASTIQUE INOX	ROLL PIN INOX	SPANNHUELSE INOX	SPINA ELASTICA INOX	
028	**80570477**	001	GOUPILLE BETA SIMPLE FE/ZNXC3	SPRING COTTER PIN FE/ZNXC3	FEDERSTECKER FE/ZNXC3	MOLLA FE/ZNXC3	
029	**82200616**	004	GRAISSEUR AUTOTAR.FE/ZNXC3	TAPPING GREASE NIPPLE FE/ZNXC3	GEWINDESCH.SCHMIERNIP.FE/ZNXC3	INGRASSATORE FE/ZNXC3	
030	**82201016**	001	GRAISSEUR AUTOTARAUDANT	SELF TAPPING GREASE NIPPLE	GEWINDESCHNEID-SCHMIERNIPPEL	INGRASSATORE	
031	**82300026**	001	CAPUCHON COUPLEUR MALE	CAP MALE CONNECTOR	KAPPE KUPPLUNGSSTECKER	TAPPO	
032	**951185**	004	RESSORT	SPRING	FEDER	MOLLA	
033	**951190**	001	POCHETTE DE JOINTS (951184)	SEALS PACKET 951184	DICHTUNGZSSATZ 951184	COLLEZIONE GUARNIZIONI 951184	
034	**A4074017**	001	COUPLEUR MALE	CONNECTOR MALE	KUPPLUNGSTECKER	INNESTO M16X150	
035	**A4080350**	002	UNION DOUBLE NUE ZBC	STRAIGHT COUPLING ZBC	GERADE VERSCHRAUBUNG ZBC	GIUNZIONE DIRITTA ZBC	
036	**A4080401**	001	UNION MALE	MALE STUD CONNECTOR	GERADER EINSCHRAUBSTUTZEN	GIUZIONE DIRITTA ZBC	
037	**A7260027**	007	COLLIER SIMPLE D18 NU	CLAMP D.18	SCHELLE D.18	COLLARE D.18	
038	**A4921054**	001	FLEXIBLE HYDRAULIQUE	HYDRAULIC HOSE	HYDRAULIKSCHLAUCH	TUBO GOMMA	<->5500 mm
039	**A4921066**	001	FLEXIBLE HYDRAULIQUE	HYDRAULIC HOSE	HYDRAULIKSCHLAUCH	TUBO GOMMA	<->600 mm
040	**H0603340**	001	SUPPORT	SUPPORT	TRAEGER	SUPPORTO	
041	**H0603350**	001	SUPPORT	SUPPORT	TRAEGER	SUPPORTO	
042	**H0603360**	002	CALE	SHIM	DISTANZPLATTE	SPESSORE	
043	**H0603380**	001	AXE	PIN	ACHSE	ASSE	
044	**H0603390**	001	ENTRETOISE	SPACER	DISTANZHUELSE	DISTANZIALE	

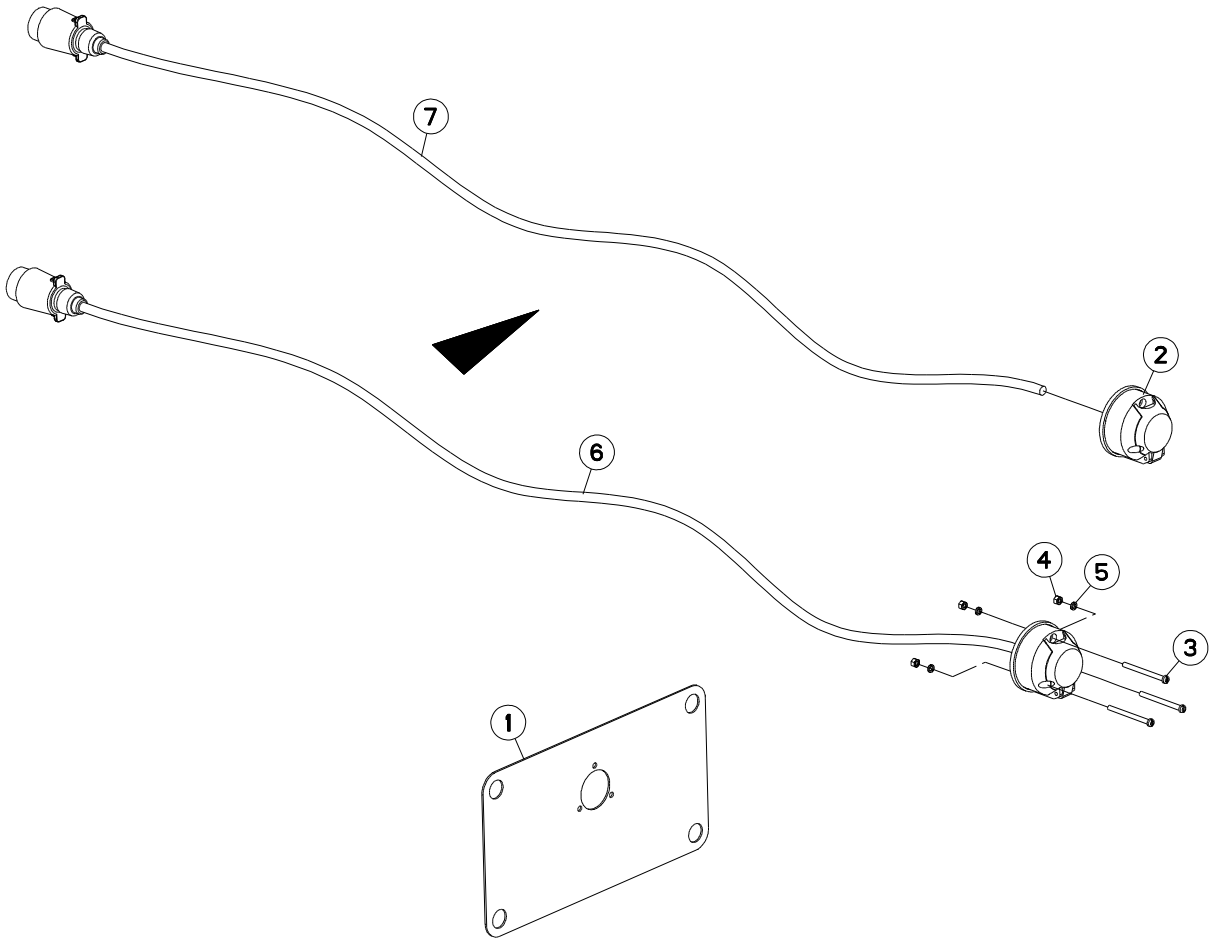
7
2
6
4
5
3
1

PRISE ELECTRIQUE ELECTRICAL PLUG ELEKTROSTECKER SPINA ELETTRICA

Rep	Nr	Qt	Designation	Description	Bezeichnung	Referenza	Remarque - Remark - Bemerkung - Osservazioni
001	**750098**	001	SUPPORT DE PRISE	BRACKET	HALTERUNG	SUPPORTO	
002	**951499**	001	PRISE FEMELLE 7 BROCHES	ELECTRICAL PLUG	ELEKTRISCHER STECKER	SPINA ELETTRICA	
003	**80100560**	003	VIS TETE CYL.FENDUE FE/ZNXC3	SLOT.CHEES.HEAD SCREW FE/ZNXC3	ZYLINDERSCHAU.SCHLITZ FE/ZNXC3	VITE TESTA CILINDR.FE/ZNXC3	
004	**80200500**	003	ECROU HEXAGONAL FE/ZNXC3	NUT FE/ZNXC3	SECHSKANTMUTTER FE/ZNXC3	DADO FE/ZNXC3	
005	**80270584**	003	RONDELLE GROWER FE/ZNXC3	SPRING LOCK WASHER FE/ZNXC3	FEDERRING FE/ZNXC3	RONDELLA GROWER FE/ZNXC3	
006	**H0601230**	001	ENSEMBLE	ASSEMBLY	SATZ	INSIEME	
007	**H0601230**	001	ENSEMBLE	ASSEMBLY	SATZ	INSIEME	

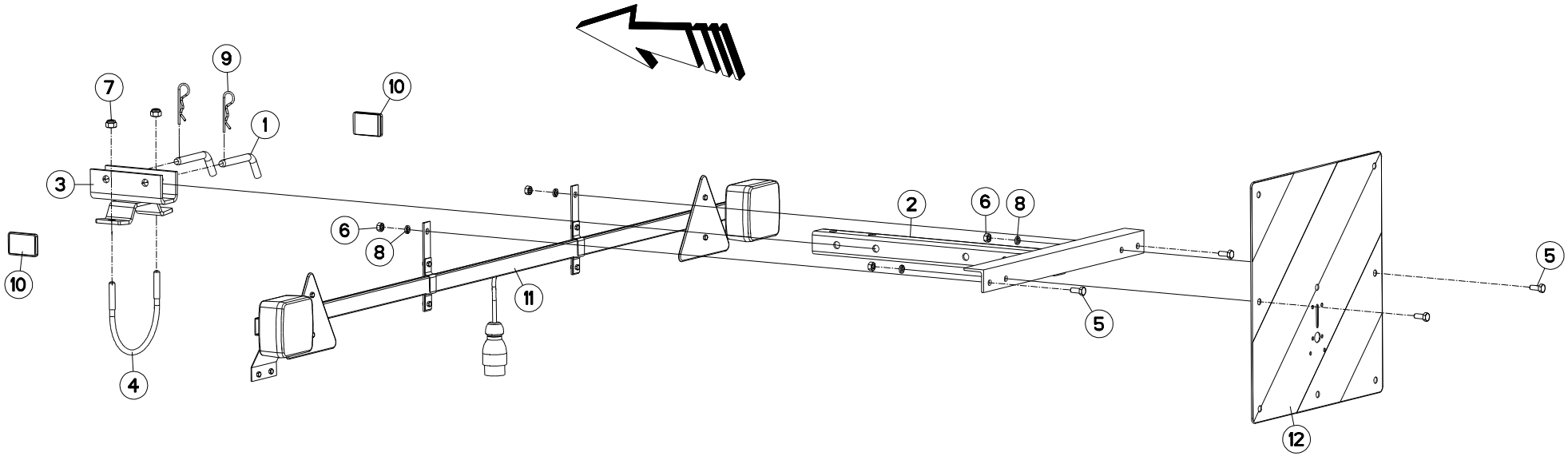
9
7
10
1
3
2
6
8
6
8
10
11
5
5
4
12

RAMPE DE SIGNALISATION NSH REAR LIGHTING BOARD NSH BELEUCHTUNGSTRÄGER NSH RAMPA DI SEGNALAZIONE POSTER

Rep	Nr	Qt	Designation	Description	Bezeichnung	Referenza	Remarque - Remark - Bemerkung - Osservazioni
001	**140297**	002	BROCHE DE VERROUILLAGE	PIN	ACHSE	PERNO	
002	**582270**	001	SUPPORT DE RAMPE	BRACKET	HALTERUNG	SUPPORTO	
003	**583321**	001	BRIDE	CLAMP	BUEGEL	STAFFA	
004	**731016**	001	ETRIER	U-BOLT	BUEGEL	CAVALLOTTO	
005	**80060820**	004	VIS TETE HEXAGONALE FE/ZNXC3	HEXAGON HEAD SCREW FE/ZNXC3	SECHSKANTSCHRAUBE FE/ZNXC3	VITE TESTA ESAGONALE FE/ZNXC3	
006	**80200870**	004	ECROU HEXAGONAL FE/ZNXC3	NUT FE/ZNXC3	SECHSKANTMUTTER FE/ZNXC3	DADO FE/ZNXC3	
007	**80201030**	002	ECROU HEX.AUTOFREINE FE/ZNXC3	SELF-LOCKING NUT FE/ZNXC3	SELBSTSICH.MUTTER FE/ZNXC3	DADO AUTOBLOCCANTE FE/ZNXC3	
008	**80270884**	004	RONDELLE GROWER	SPRING LOCK WASHER	FEDERRING	RONDELLA GROWER	
009	**80570300**	002	GOUPILLE BETA SIMPLE FE/ZNXC3	SPRING COTTER PIN FE/ZNXC3	FEDERSTECKER FE/ZNXC3	MOLLA FE/ZNXC3	
010	**83240017**	002	CATADIOPTRE ORANGE ADHESIF	REFLECTOR ADHESIVE	RUECKSTRAHLER S.KLEB.	CATADIOTTRO	Q?
011	**83240212**	001	PANNEAU DE SIGNALISATION	WARNING PLATE	WARNTAFEL	PANNELLO B/R ANT.	
012	**83240212**	001	PANNEAU DE SIGNALISATION	WARNING PLATE	WARNTAFEL	PANNELLO B/R ANT.	

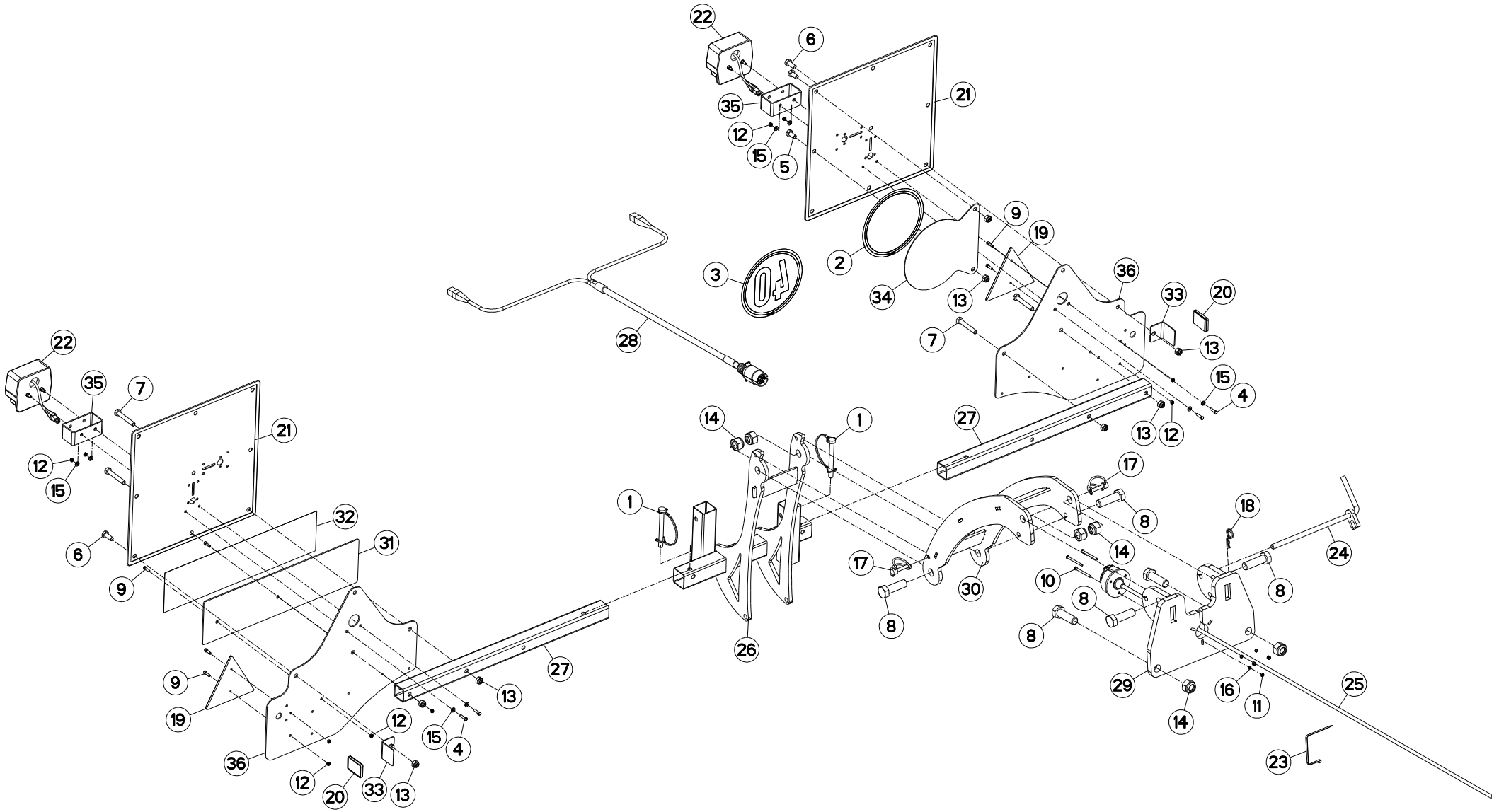
22
6
21
35
12
15
5
9
19
2
3
34
13
36
33
20
28
7
13
15
4
22
35
7
21
12
15
14
1
27
13
12
17
1
8
18
32
31
6
9
17
30
14
10
24
8
8
8
26
27
9
13
19
12
15
4
36
12
20
33
13
29
16
11
25
14
23

RAMPE DE SIGNALISATION TÜV CHG — REAR LIGHTING BOARD TÜV CHG — BELEUCHTUNGSTRÄGER TÜV CHG — RAMPA DI SEGNALAZIONE POSTER

Rep	Nr	Qt	Designation	Description	Bezeichnung	Referenza	Remarque - Remark - Bemerkung - Osservazioni
001	**920136**	002	GOUPILLE CAVALIERE FE/ZNXC3	TUBE PIN FE/ZNXC3	ROHRKLAPPSTECKER FE/ZNXC3	PERNO FE/ZNXC3	
002	**09968300**	001	ETIQ.ADHESIVE	TRANSFER MAX.25	AUFKLEBER MAX.25	ADESIVO LIMITE VELOC. MAX.25	: CHG8(4+4)-9-10-11-12
003	**09971400**	001	ETIQ.ADHESIVE	TRANSFER MAX.40	ABZIEHBILD MAX.40	ADESIVO VEL.MAX.40	: CHG7-8(5+3)
004	**80060521**	004	VIS TETE HEXAGONALE FE/ZNXC3	HEXAGON HEAD SCREW FE/ZNXC3	SECHSKANTSCHRAUBE FE/ZNXC3	VITE TESTA ESAGONALE FE/ZNXC3	
005	**80061020**	002	VIS TETE HEXAGONALE FE/ZNXC3	HEXAGON HEAD SCREW FE/ZNXC3	SECHSKANTSCHRAUBE FE/ZNXC3	VITE A TESTA ESAGONALE FE/ZNXC	
006	**80061026**	002	VIS TETE HEXAGONALE FE/ZNXC3	HEXAGON HEAD SCREW FE/ZNXC3	SECHSKANTSCHRAUBE FE/ZNXC3	VITE TESTA ESAGONALE FE/ZNXC3	
007	**80061055**	004	VIS TETE HEXAGONALE FE/ZNXC3	HEXAGON HEAD SCREW FE/ZNXC3	SECHSKANTSCHRAUBE FE/ZNXC3	VITE TESTA ESAGONALE FE/ZNXC3	
008	**80062065**	006	VIS TETE HEXAGONALE FE/ZNXC3	HEXAGON HEAD SCREW FE/ZNXC3	SECHSKANTSCHRAUBE FE/ZNXC3	VITE TESTA ESAGONALE FE/ZNXC3	
009	**80080516**	006	VIS TETE CYL.SIX P.CREUX	HEX.SOCKET HEAD CAP SCREW	ZYLINDERSCHR.INNENSECHSKANT	VITE A TESTA CILINDRICA	
010	**80100560**	003	VIS TETE CYL.FENDUE FE/ZNXC3	SLOT.CHEES.HEAD SCREW FE/ZNXC3	ZYLINDERSCHAU.SCHLITZ FE/ZNXC3	VITE TESTA CILINDR.FE/ZNXC3	
011	**80200500**	003	ECROU HEXAGONAL FE/ZNXC3	NUT FE/ZNXC3	SECHSKANTMUTTER FE/ZNXC3	DADO FE/ZNXC3	
012	**80200540**	010	ECROU HEX.BAS AUTOFR.FE/ZNXC3	SELF-LOCKING NUT FE/ZNXC3	SELBSTSICHERND.MUTTER FE/ZNXC3	DADO AUTOBLOCCANTE FE/ZNXC3	
013	**80201030**	008	ECROU HEX.AUTOFREINE FE/ZNXC3	SELF-LOCKING NUT FE/ZNXC3	SELBSTSICH.MUTTER FE/ZNXC3	DADO AUTOBLOCCANTE FE/ZNXC3	
014	**80202040**	006	ECROU HEX.BAS AUTOFR.FE/ZNXC3	SELF-LOCKING NUT FE/ZNXC3	SELBSTSICHERND.MUTTER FE/ZNXC3	DADO AUTOBLOCCANTE FE/ZNXC3	
015	**80250611**	008	RONDELLE PLATE FE/ZNXC3	PLAIN WASHER FE/ZNXC3	SCHEIBE FE/ZNXC3	RONDELLA PIATTA FE/ZNXC3	
016	**80270584**	003	RONDELLE GROWER FE/ZNXC3	SPRING LOCK WASHER FE/ZNXC3	FEDERRING FE/ZNXC3	RONDELLA GROWER FE/ZNXC3	
017	**80560801**	002	GOUPILLE CAVALIERE FE/ZNXC3	TUBE PIN FE/ZNXC3	ROHRKLAPPSTECKER FE/ZNXC3	PERNO FE/ZNXC3	
018	**80570302**	001	GOUPILLE BETA SIMPLE INOX A2	SPRING COTTER PIN INOX A2	FEDERSTECKER INOX A2	MOLLA INOX A2	
019	**83240007**	002	CATADIOPTRE TRIAN.ROUGE 160	REFLECTOR RED 160	RUECKSTRAHLER ROT 160	CATADIOTTRO	
020	**83240017**	002	CATADIOPTRE ORANGE ADHESIF	REFLECTOR ADHESIVE	RUECKSTRAHLER S.KLEB.	CATADIOTTRO	
021	**83240212**	002	PANNEAU DE SIGNALISATION	WARNING PLATE	WARNTAFEL	PANNELLO B/R ANT.	
022	**83240400**	002	FEU ARRIERE GAUCHE	REAR LAMP LEFT	RUECKLICHT LINKS	FANALINO COMPLETO POST. SX	
023	**83090093**	010	COLLIER PLASTIQUE	HOSE BINDER	SCHLAUCHBAND	FASCETTA	
024	**H0206460**	001	BROCHE	PIN, HITCH	ACHSE	PERNO	
025	**H0601230**	001	ENSEMBLE	ASSEMBLY	SATZ	INSIEME	
026	**H0602270**	001	SUPPORT	SUPPORT	TRAEGER	SUPPORTO	
027	**H0602280**	002	TUBE	TUBE	ROHR	TUBO	
028	**H0602310**	001	FAISCEAU	HARNESS	KABELBAUM	FASCIO	
029	**H0603250**	001	EMBASE	BASE	GRUNDPLATTE	BASE	
030	**H0603260**	001	BIELLE	LINK, CONNECTING	LENKER	BIELLA	
031	**H0603400**	001	PLAT	FLAT	FLACHEISEN	PIATTO	
032	**H0603410**	001	ETIQ.ADH.	DECAL	AUFKLEBER	ADESIVO	
033	**H2400740**	002	PATTE	PLATE	LACHE	FAZZOLETTO	
034	**H2407030**	001	SUPPORT	SUPPORT	TRAEGER	SUPPORTO	
035	**H2408860**	002	CALE	SHIM	DISTANZPLATTE	SPESSORE	
036	**H2409080**	002	SUPPORT	SUPPORT	TRAEGER	SUPPORTO	

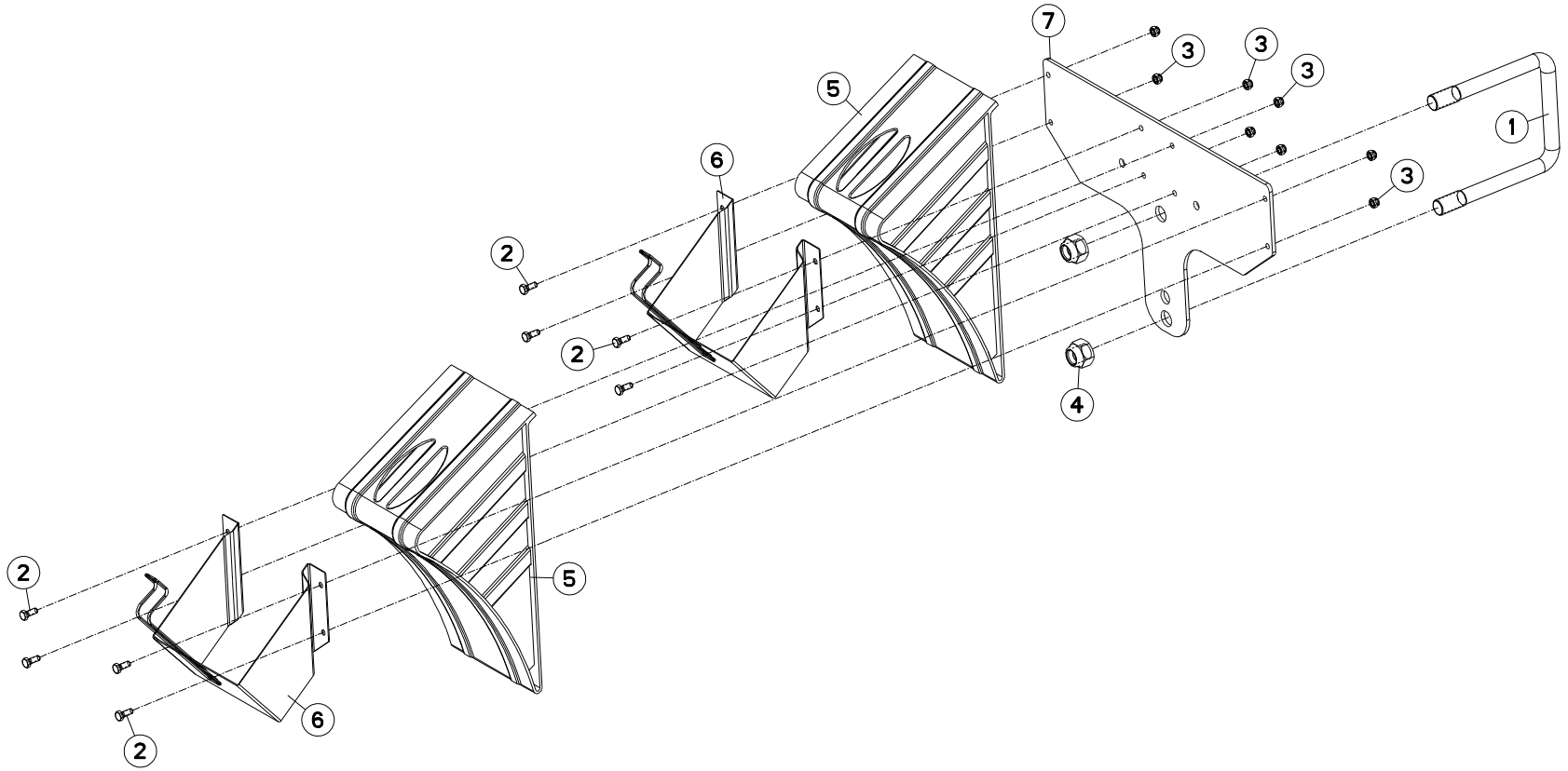
7
3
3
3
3
1
5
6
2
2
5
4
2
6
2

CHG10H64	A0001 > F0000	CHG8H53	A0001 > F0000				
CHG11H83	A0001 > F0000	CHG9H54	A0001 > F0000				
CHG12H84	A0001 > F0000						
CHG7H43	A0001 > F0000						

CALE DE ROUE CHG | FIX OF WHEEL CHG | BREMSKLOTZ CHG | TENUTA DI RUO CHG

Rep	Nr	Qt	Designation	Description	Bezeichnung	Referenza	Remarque - Remark - Bemerkung - Osservazioni
001	**148132**	001	ETRIER	U-BOLT	BUEGEL	CAVALLOTTO	
002	**80060820**	008	VIS TETE HEXAGONALE FE/ZNXC3	HEXAGON HEAD SCREW FE/ZNXC3	SECHSKANTSCHRAUBE FE/ZNXC3	VITE TESTA ESAGONALE FE/ZNXC3	
003	**80200830**	008	ECROU HEX.AUTOFREINE FE/ZNXC3	SELF-LOCKING NUT FE/ZNXC3	SELBSTSICHERNDE MUTT.FE/ZNXC3	DADO AUTOBLOCCANTE FE/ZNXC3	
004	**80202440**	002	ECROU HEX.AUTOFREINE FE/ZNXC3	SELF-LOCKING NUT FE/ZNXC3	SELBSTSICHERNDE MUTT.FE/ZNXC3	DADO AUTOBLOCCANTE FE/ZNXC3	
005	**A7021004**	002	CALE	SHIM	DISTANZPLATTE	SPESSORE	
006	**A7021005**	002	SUPPORT	SUPPORT	TRAEGER	SUPPORTO	
007	**H0603200**	001	SUPPORT	SUPPORT	TRAEGER	SUPPORTO	

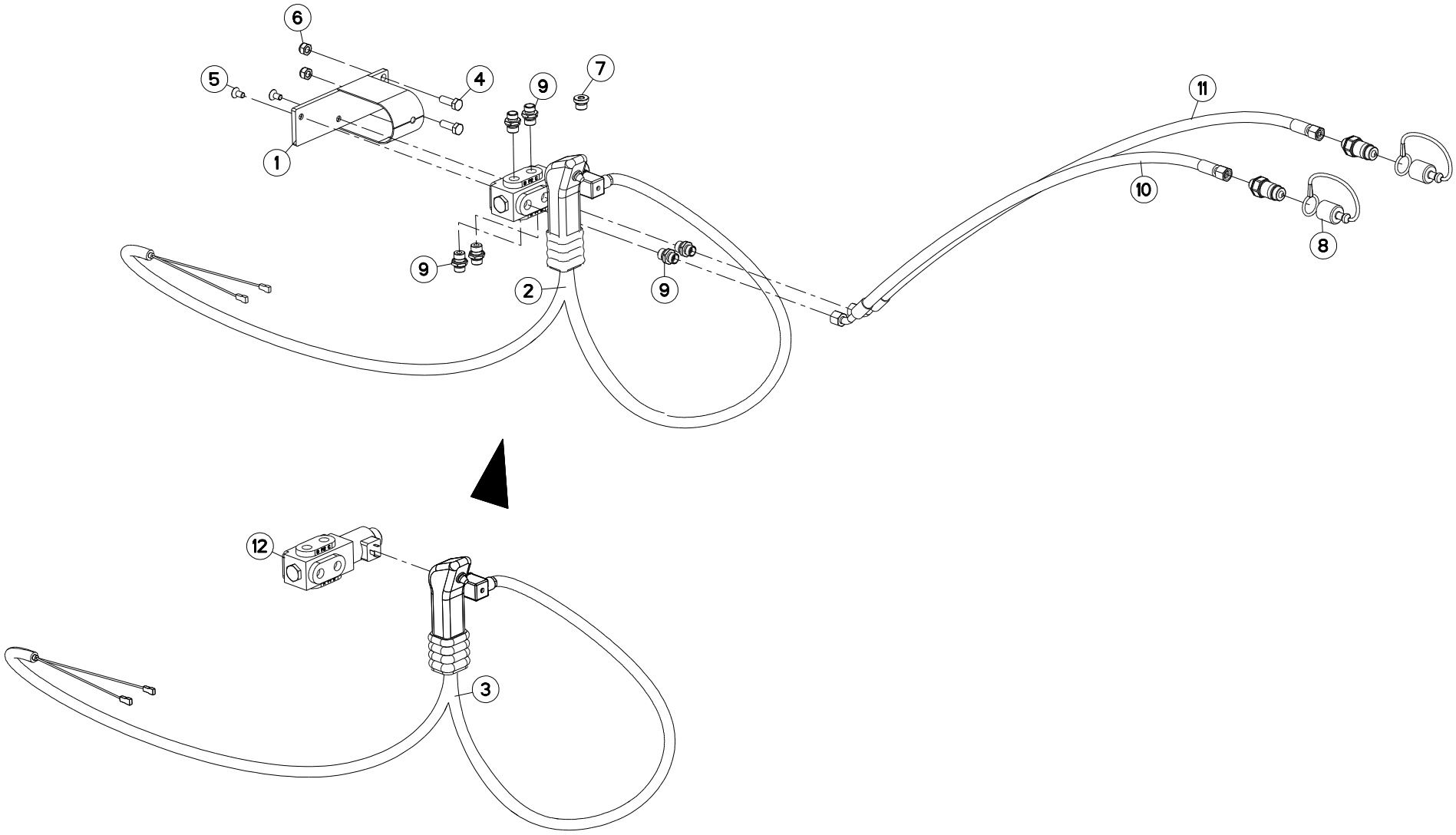
6
5
4
9
7
11
1
10
8
9
2
9
12
3

ELECTROVANNE ELEKTROSWITCH ELEKTROWAHLSCHALTUNG ELETTROINTERRUTTORE

Rep	Nr	Qt	Designation	Description	Bezeichnung	Referenza	Remarque - Remark - Bemerkung - Osservazioni
001	**582548**	001	SUPPORT	SUPPORT	TRAEGER	SUPPORTO	
002	**951637**	001	SELECTEUR + POIGNEE	SELECTOR + HANDEL	WAHLSCHALTVENTIL + HANGRIFF	SELETTORE + MANIGLIA	
003	**952251**	001	POIGNEE+CABLE SELECTEUR 951637	HANDEL	HANGRIFF	MANIGLIA	
004	**80061036**	002	VIS TETE HEXAGONALE FE/ZNXC3	HEXAGON HEAD SCREW FE/ZNXC3	SECHSKANTSCHRAUBE FE/ZNXC3	VITE TESTA ESAGONALE FE/ZNXC3	
005	**80110806**	002	VIS T.FRAI.SIX P.CR.FE/ZNXC3	HEX.SOC.COUNT.HEAD SC.FE/ZNXC3	SENKSCHRAUB.INNENSEC.FE/ZNXC3	VITE FE/ZNXC3	
006	**80201030**	002	ECROU HEX.AUTOFREINE FE/ZNXC3	SELF-LOCKING NUT FE/ZNXC3	SELBSTSICH.MUTTER FE/ZNXC3	DADO AUTOBLOCCANTE FE/ZNXC3	
007	**A4061802**	001	BOUCHON 3/8 CYL CHC+JOINT	PLUG + SEAL	STOPFEN + DICHTRING	TAPPO	
008	**82300026**	002	CAPUCHON COUPLEUR MALE	CAP MALE CONNECTOR	KAPPE KUPPLUNGSSTECKER	TAPPO	
009	**A4080401**	006	UNION MALE	MALE STUD CONNECTOR	GERADER EINSCHRAUBSTUTZEN	GIUZIONE DIRITTA ZBC	
010	**A4921076**	001	FLEXIBLE HYDRAULIQUE	HYDRAULIC HOSE	HYDRAULIKSCHLAUCH	TUBO GOMMA	<->1550 mm
011	**A4921076**	001	FLEXIBLE HYDRAULIQUE	HYDRAULIC HOSE	HYDRAULIKSCHLAUCH	TUBO GOMMA	<->1550 mm
012	**H0601070**	001	ELECTROVANNE	ELECTRIC SHUT-OFF SLIDE	ELEKTROSCHIEBER	ELETTROVALVOLA	

OPT

H06R0045 A

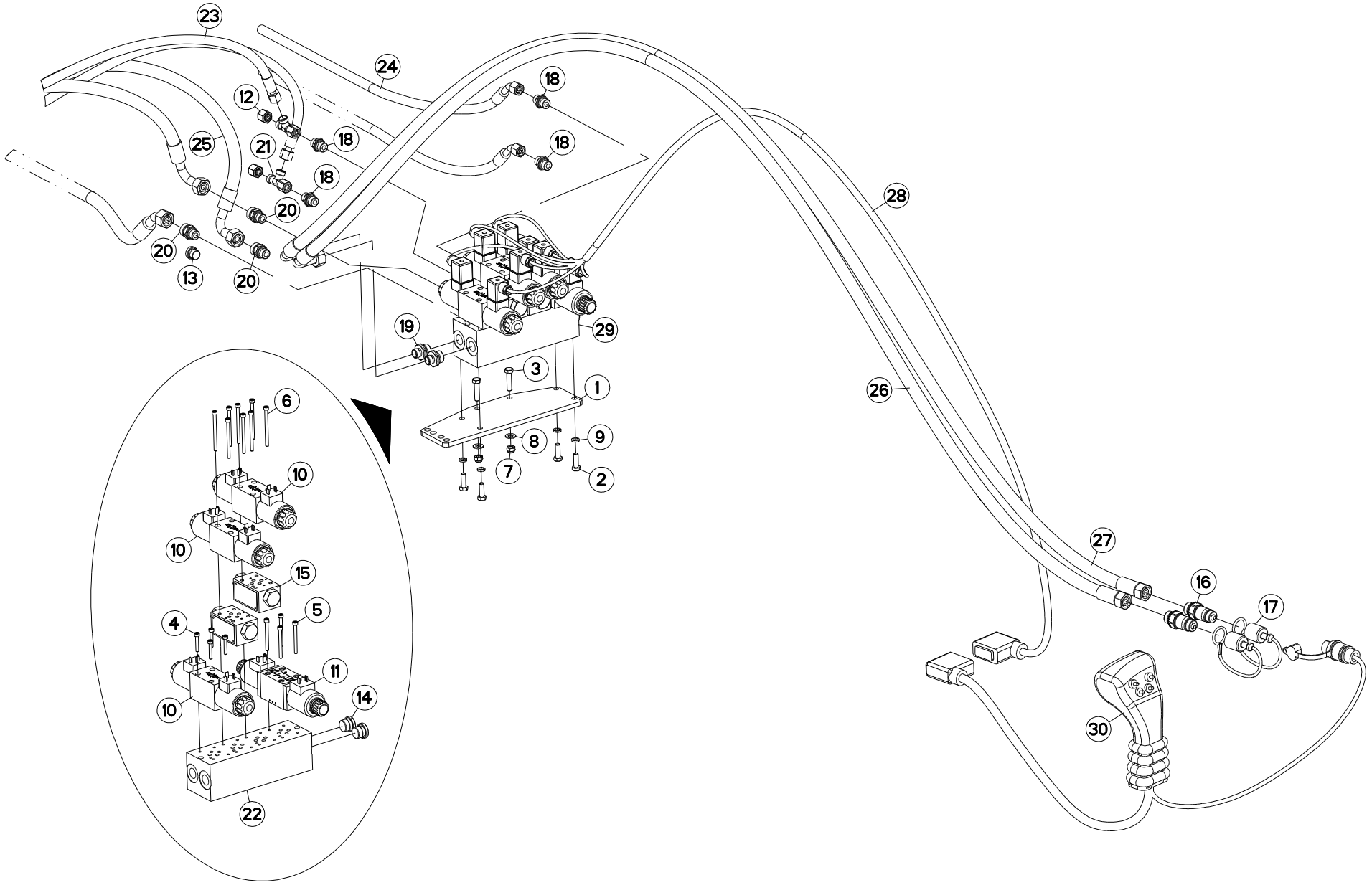

SELECTEUR ELECTROHYDR.4 FONC. ELECTROHYDR.SELECTOR 4 FUNCT. ELECTROHYDR.SELECTOR 4 FUNKT. ELECTROIDRA.SELETTORE 4 FUNZ.

Rep	Nr	Qt	Designation	Description	Bezeichnung	Referenza	Remarque - Remark - Bemerkung - Osservazioni
001	**750753**	001	SUPPORT ELECTRODISTRIBUTEUR	BRACKET	HALTERUNG	SUPPORTO	
002	**80060826**	004	VIS TETE HEXAGONALE FE/ZNXC3	HEXAGON HEAD SCREW FE/ZNXC3	SECHSKANTSCHRAUBE FE/ZNXC3	VITE TESTA ESAGONALE FE/ZNXC3	
003	**80060834**	002	VIS TETE HEXAGONALE FE/ZNXC3	HEXAGON HEAD SCREW FE/ZNXC3	SECHSKANTSCHRAUBE FE/ZNXC3	VITE TESTA ESAGONALE FE/ZNXC3	
004	**80080530**	004	VIS TETE CYL.SIX P.CR.FE/ZNXC3	HEX.SOCK.HEAD CAP SCR.FE/ZNXC3	ZYLINDERSCHR.INNENSEC.FE/ZNXC3	VITE A TESTA CILINDR. FE/ZNXC3	
005	**80080555**	004	VIS TETE CYL.SIX P.CREUX	HEX.SOCKET HEAD CAP SCREW	ZYLINDERSCHR.INNENSECHSK.	VITE	
006	**80080570**	008	VIS TETE CYL.SIX P.CR.FE/ZNXC3	HEX.SOCK.HEAD CAP SCR.FE/ZNXC3	ZYLINDERSCHR.INNENSEC.FE/ZNXC3	VITE A TESTA CILINDR. FE/ZNXC3	
007	**80200830**	002	ECROU HEX.AUTOFREINE FE/ZNXC3	SELF-LOCKING NUT FE/ZNXC3	SELBSTSICHERNDE MUTT.FE/ZNXC3	DADO AUTOBLOCCANTE FE/ZNXC3	
008	**80250823**	002	RONDELLE PLATE FE/ZNXC3	PLAIN WASHER FE/ZNXC3	SCHEIBE FE/ZNXC3	RONDELLA PIATTA FE/ZNXC3	
009	**80270884**	004	RONDELLE GROWER	SPRING LOCK WASHER	FEDERRING	RONDELLA GROWER	
010	**A4050003**	003	DISTRIBUTEUR CETOP3				
011	**A4050005**	001	DISTRIBUTEUR CETOP3				
012	**A4061504**	002	OBTURATEUR ZBC	BLANKING PLUG ZBC	VERSCHLUSSSTOPFEN ZBC	TAPPO FEMMINA ZBC	: sillon
012	**A4061501**	002	OBTURATEUR ZBC	BLANKING PLUG ZBC	VERSCHLUSSSTOPFEN ZBC	TAPPO FEMMINA ZBC	: on land
013	**A4061802**	001	BOUCHON 3/8 CYL CHC+JOINT	PLUG + SEAL	STOPFEN + DICHTRING	TAPPO	
014	**A4061803**	002	BOUCHON 1/2 CYL CHC+JOINT	PLUG + SEAL	STOPFEN + DICHTRING	TAPPO	
015	**A4071207**	004	CLAPET	VALVE, FLAP	RUCKSCHLAGVENTIL	VALVOLA	
016	**A4074018**	002	COUPLEUR MALE	CONNECTOR MALE	KUPPLUNGSTECKER	ATTACCO IDRAULICO	
017	**82300026**	002	CAPUCHON COUPLEUR MALE	CAP MALE CONNECTOR	KAPPE KUPPLUNGSSTECKER	TAPPO	
018	**A4080401**	004	UNION MALE	MALE STUD CONNECTOR	GERADER EINSCHRAUBSTUTZEN	GIUZIONE DIRITTA ZBC	: sillon Q? =2 on land
018	**A4080429**	002	UNION MALE	MALE STUD CONNECTOR	GERADER EINSCHRAUBSTUTZEN	GIUZIONE DIRITTA ZBC	: on land
019	**A4080402**	002	UNION MALE	MALE STUD CONNECTOR	GERADER EINSCHRAUBSTUTZEN	GIUZIONE DIRITTA ZBC	
020	**A4080429**	003	UNION MALE	MALE STUD CONNECTOR	GERADER EINSCHRAUBSTUTZEN	GIUZIONE DIRITTA ZBC	
021	**A4083100**	002	TE ADAPTABLE RENVERSE FE/ZNXC3	ADJ.MALE STUD TEE-STU.FE/ZNXC3	EINSTELLB.T-VERSCHRAU.FE/ZNXC3	TERMINALE A T ORIENTA.FE/ZNXC3	: sillon
021	**A4083102**	002	TE ADAPTABLE RENVERSE NU ZBC	ADJ.MALE STUD TEE-STUD BAR.ZBC	EINSTELLB.L VERSCHRAUBUNG ZBC	TERMINALE A L ORIENTABILE ZBC	: on land
022	**A4101036**	002	EMBASE	BASE	GRUNDPLATTE	BASE	
023	**A4921110**	002	FLEXIBLE HYDRAULIQUE	HYDRAULIC HOSE	HYDRAULIKSCHLAUCH	TUBO GOMMA	<->2700 mm : sillon
023	**A4923014**	002	FLEXIBLE HYDRAULIQUE	HYDRAULIC HOSE	HYDRAULIKSCHLAUCH	TUBO GOMMA	<->0975 mm : on land
024	**A4921115**	002	FLEXIBLE HYDRAULIQUE	HYDRAULIC HOSE	HYDRAULIKSCHLAUCH	TUBO GOMMA	<->1600 mm : varibar/ra
024	**A4921110**	002	FLEXIBLE HYDRAULIQUE	HYDRAULIC HOSE	HYDRAULIKSCHLAUCH	TUBO GOMMA	<->2700 mm : BOT
025	**A4923031**	002	FLEXIBLE HYDRAULIQUE	HYDRAULIC HOSE	HYDRAULIKSCHLAUCH	TUBO GOMMA	<->950 mm : sillon
025	**A4923036**	002	FLEXIBLE HYDRAULIQUE	HYDRAULIC HOSE	HYDRAULIKSCHLAUCH	TUBO GOMMA	<->3200 mm : on land
026	**A4923035**	001	FLEXIBLE HYDRAULIQUE	HYDRAULIC HOSE	HYDRAULIKSCHLAUCH	TUBO GOMMA	<->2800 mm
027	**A4923035**	001	FLEXIBLE HYDRAULIQUE	HYDRAULIC HOSE	HYDRAULIKSCHLAUCH	TUBO GOMMA	<->2800 mm
028	**H0600100**	001	FAISCEAU ELECTRIQUE 4,00M	ELECTRIC CABLE	KABELBAUM	FASCIO ELETTRICO	
029	**H0500740**	001	SELECTEUR ELECTROHYDR. 4 FONC.	ELECTROHYDR. SELECTOR 4 FUNCT.	ELECTROHYDR. SELECTOR 4 FUNKT.	ELECTROIDRA. SELETTORE 4 FUNZ.	
030	**H0600090**	001	POIGNEE DE CDE ERGOKIT.4 INV.	JOYSTICK	STEUERKNUEPPEL	BARRA DI COMMANDO	

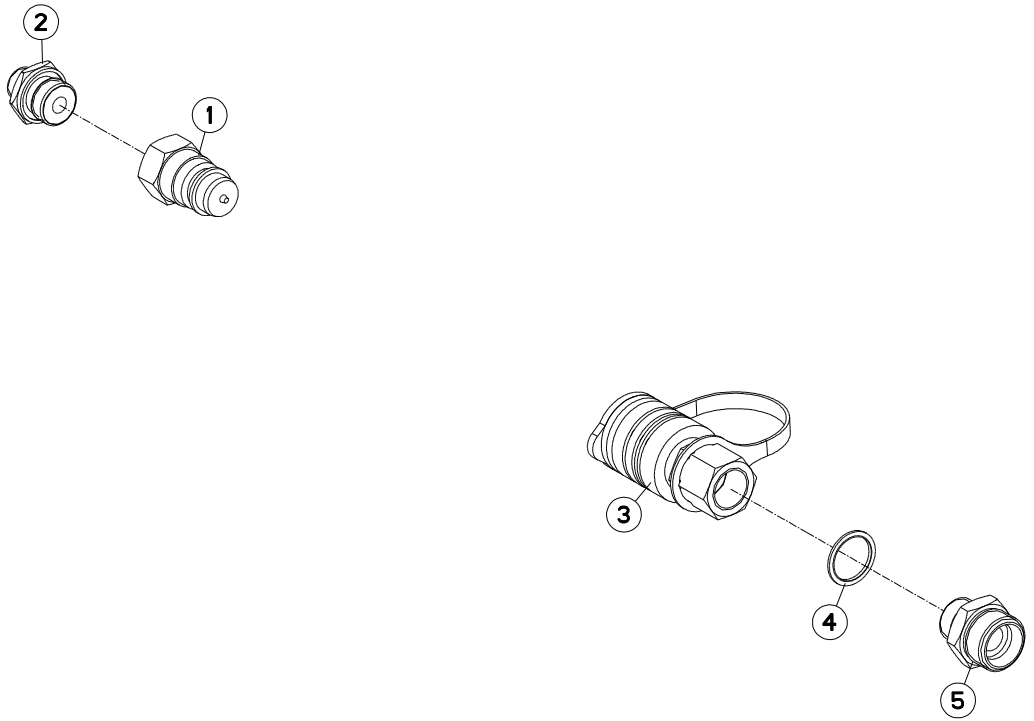
2
1
3
4
5

COUPLEURS HYDRAULIQUES RUSSE HYDRAULIC COUPLERS RUSSE HYDRAULIKANSCHLUESSE RUSSE CONNETTORI IDRAULICI RUSSE

Rep	Nr	Qt	Designation	Description	Bezeichnung	Referenza	Remarque - Remark - Bemerkung - Osservazioni
001	**82301207**	001	COUPLEUR MALE	CONNECTOR MALE	KUPPLUNGSTECKER	ATTACCO RAPIDO MASCHIO	
002	**A4080402**	001	UNION MALE	MALE STUD CONNECTOR	GERADER EINSCHRAUBSTUTZEN	GIUZIONE DIRITTA ZBC	
003	**A4074000**	001	COUPLEUR FEMELLE	CONNECTOR FEMALE	KUPPLUNGSMUFFE	GIUNTO	
004	**A4230021**	001	BAGUE BS21	BUSH BS	BUCHSE BS	BOCCOLA	
005	**951453**	001	ADAPTATEUR	FITTING, HYDRAULIC, ADAPTER	ANBAUELEMENT	ADATTATORE	

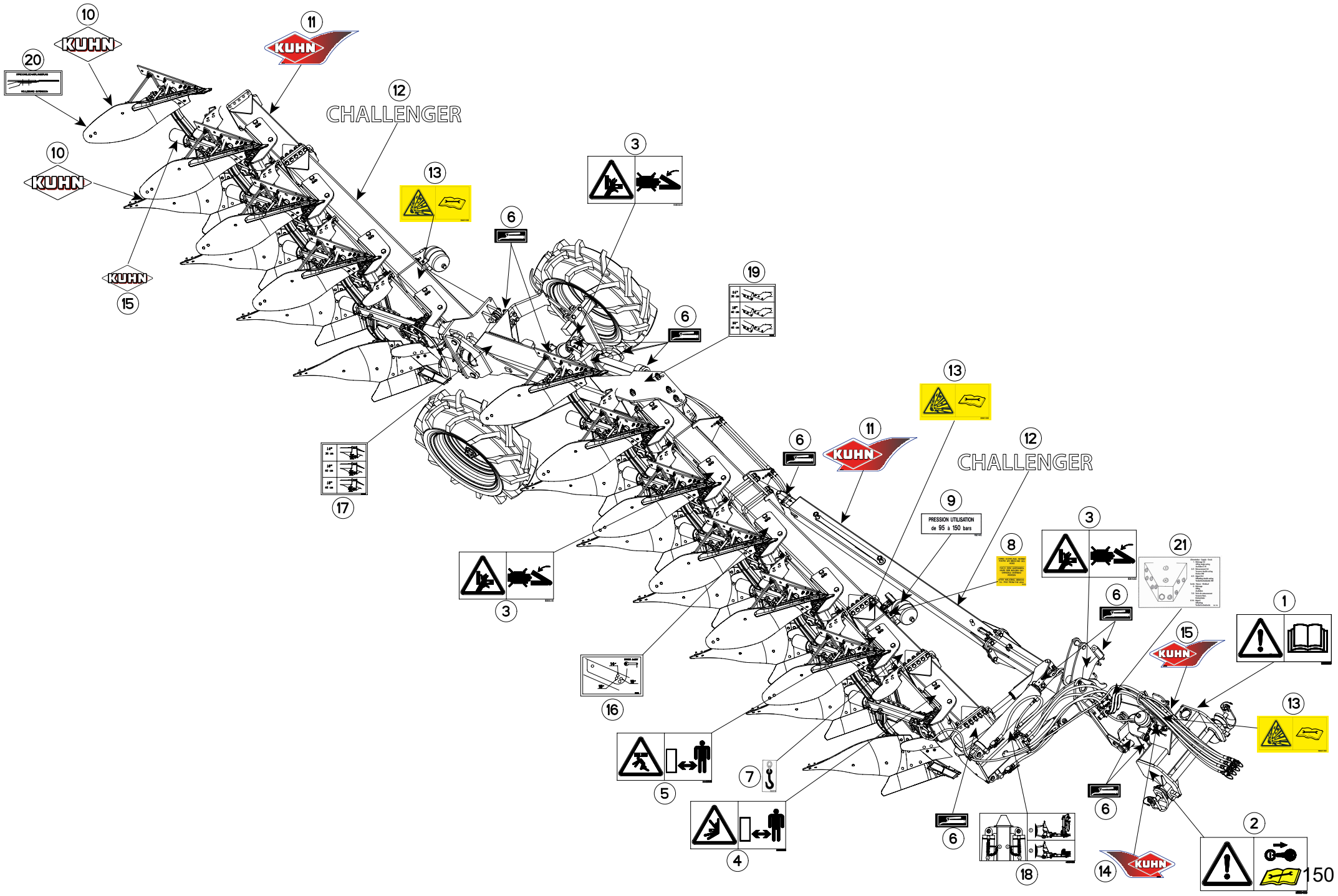
10
KUHN
11
KUHN
20
12
CHALLENGER
10
KUHN
13
3
6
KUHN
15
19
6
13
6
11
KUHN
12
CHALLENGER
17
9
PRESSION UTILISATION
de 95 à 150 bars
8
3
21
3
6
1
15
KUHN
16
13
5
7
6
4
6
18
14
KUHN
2

ETIQUETTES ADHESIVES CHG NSH STICKERS CHG NSH AUFKLEBER CHG NSH ADESIVI CHG NSH

Rep	Nr	Qt	Designation	Description	Bezeichnung	Referenza	Remarque - Remark - Bemerkung - Osservazioni	
001	**59900000**	001	PICTOGR.H NOTICE D'INSTR	PICTORIAL H INSTRUCTIONS	PIKTOGR.H BETRIEBSANLEITUNG	ADESIVO		
002	**59900400**	001	PICTOGR.H ARRETER MOTEUR	PICTORIAL H STOP ENGINE	PIKTOGR.H MOTOR ABSTELLEN	ADESIVO		
003	**59900300**	003	PICTOGR.H ECRASEM.MAIN	PICTORIAL H CRUSH.DANGER HAND	PIKTOGR.H QUETSCHGEFAHR HAND	ADESIVO		
004	**59900600**	001	PICTOGR.H ECRASEM.TORSE	PICTORIAL H CRUSH.DANG.TORSO	PIKTOGR.H QUETSCHGEF.BRUSTK	ADESIVO		
005	**59900500**	001	PICTOGR.H ECRASEM.CORPS	PICTORIAL H CRUSH. DANGER BODY	PIKTOGR.H QUETSCHGEF.KOERPER	ADESIVO		
006	**950414**	001	AUTOCOL.POMPE A GRAISSE	STICKER OIL PUMP	AUFKLEBER SCHMIERUNG	ADESIVO	Q?	
007	**950470**	001	AUTOCOL.CROCHET LEVAGE	STICKER	AUFKLEBER	ADESIVO		
008	**950182**	001	AUTOCOL. ENLEVER BROCHE	ADHESIVE	AUFKLEBER	ADESIVO		
009	**950442**	001	AUTOCOL.PRES.UTIL.95/150 BARS	STICKER	AUFKLEBER	ADESIVO		
010	**K9500070**	002	LOGO KUHN 207 BLANC/TRANSP.	LOGO KUHN 207	LOGO KUHN 207 WEISS/TRANSP.	LOGO KUHN 207 BIANCO TRASP.	Q?	
011	**K9530080**	002	ETIQ.ADH.	DECAL	AUFKLEBER	ADESIVO		
012	**K9505680**	002	ETIQUETTE ADHESIVE	DECAL	AUFKLEBER	ADESIVO		
013	**59901300**	003	PICTOGR.H DANGER ACCUMULAT	PICTORIAL H DANGER ACCUMULATOR	PIKTOGR.H GEFAHR HYDROSPEICHER	ADESIVO		
014	**K9530270**	001	ETIQ.ADH.	DECAL	AUFKLEBER	ADESIVO	Q?	
015	**K9530260**	001	ETIQ.ADH.	DECAL	AUFKLEBER	ADESIVO	Q?	
016	**950495**	001	AUTOCOL.L.COUP.MAS150 CHAL.	STICKER	AUFKLEBER	ADESIVO		
017	**950498**	001	AUTOCOL.L.COUP.CHALLENG.AR	STICKER	AUFKLEBER	ADESIVO		
018	**H0601290**	001	AUTOCOLLANT VERROUILLAGE TRANS	STICKER	AUFKLEBER	ADESIVO		
019	**950499**	001	AUTOCOL.L.COUP.CHALLENG.AV	STICKER	AUFKLEBER	ADESIVO		
020	**950333**	001	AUTOCOL.POSITION RALLON.VERSOI	STICKER MDB EXTENSION	AUFKLEBER STREICHBLECHVERL.	ADESIVO	OPT	Q?
021	**950192**	001	AUTOCOL.BLOC VALVE SEQUENCE	STICKER BLOC VALVE DE SEQUENCE	ABZIAHBILD UMSTEVERJENTIL	ADESIVO		

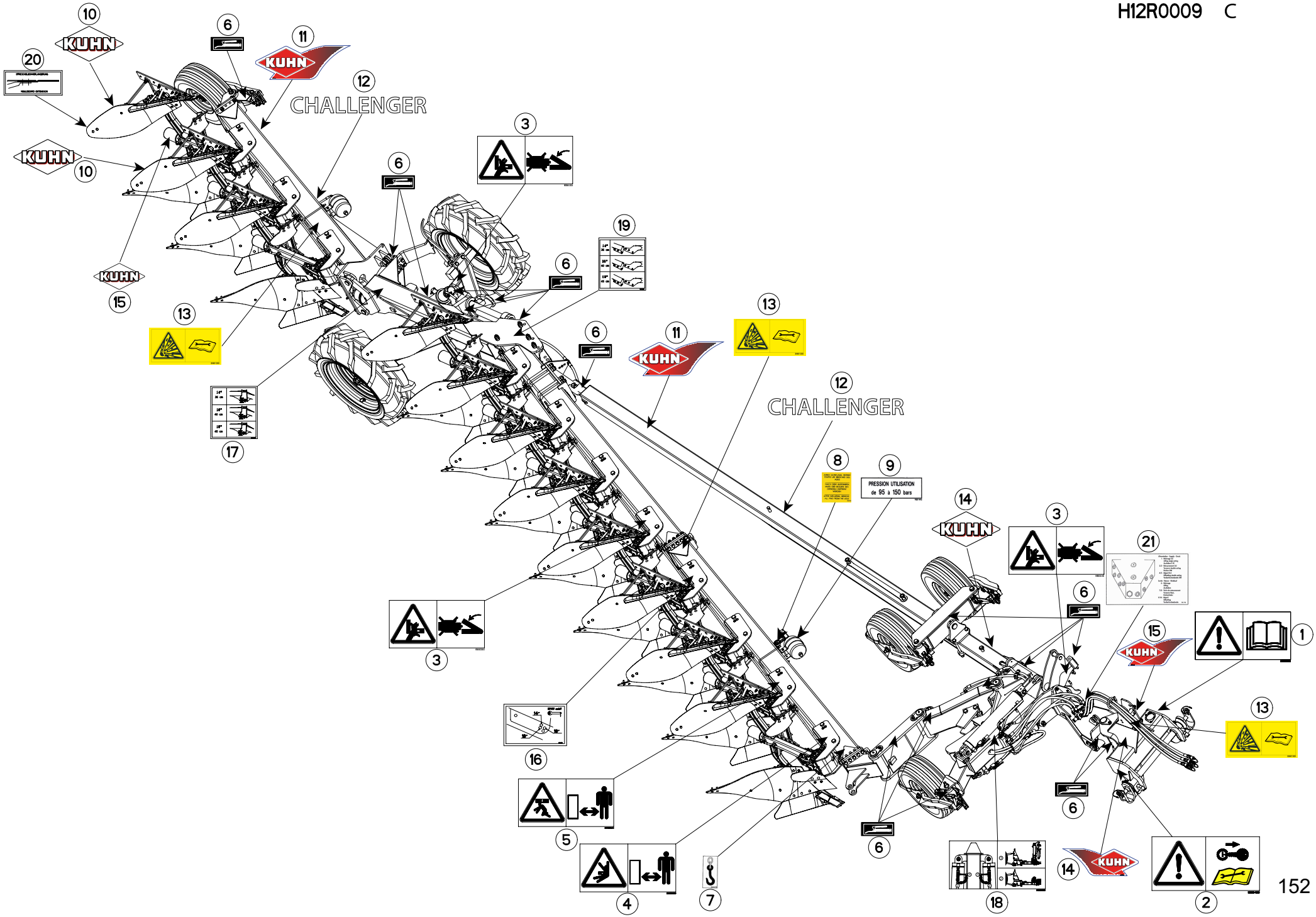
CHALLENGER
CHALLENGER
PRESSION UTILISATION
de 95 à 150 bars

ETIQUETTES ADHESIVES CHG NSH STICKERS CHG NSH AUFKLEBER CHG NSH ADESIVI CHG NSH

Rep	Nr	Qt	Designation	Description	Bezeichnung	Referenza	Remarque - Remark - Bemerkung - Osservazioni
001	**59900000**	001	PICTOGR.H NOTICE D'INSTR	PICTORIAL H INSTRUCTIONS	PIKTOGR.H BETRIEBSANLEITUNG	ADESIVO	
002	**59900400**	001	PICTOGR.H ARRETER MOTEUR	PICTORIAL H STOP ENGINE	PIKTOGR.H MOTOR ABSTELLEN	ADESIVO	
003	**59900300**	003	PICTOGR.H ECRASEM.MAIN	PICTORIAL H CRUSH.DANGER HAND	PIKTOGR.H QUETSCHGEFAHR HAND	ADESIVO	
004	**59900600**	001	PICTOGR.H ECRASEM.TORSE	PICTORIAL H CRUSH.DANG.TORSO	PIKTOGR.H QUETSCHGEF.BRUSTK	ADESIVO	
005	**59900500**	001	PICTOGR.H ECRASEM.CORPS	PICTORIAL H CRUSH. DANGER BODY	PIKTOGR.H QUETSCHGEF.KOERPER	ADESIVO	
006	**950414**	001	AUTOCOL.POMPE A GRAISSE	STICKER OIL PUMP	AUFKLEBER SCHMIERUNG	ADESIVO	Q?
007	**950470**	001	AUTOCOL.CROCHET LEVAGE	STICKER	AUFKLEBER	ADESIVO	
008	**950182**	001	AUTOCOL. ENLEVER BROCHE	ADHESIVE	AUFKLEBER	ADESIVO	
009	**950442**	001	AUTOCOL.PRES.UTIL.95/150 BARS	STICKER	AUFKLEBER	ADESIVO	
010	**K9500070**	002	LOGO KUHN 207 BLANC/TRANSP.	LOGO KUHN 207	LOGO KUHN 207 WEISS/TRANSP.	LOGO KUHN 207 BIANCO TRASP.	Q?
011	**K9530080**	002	ETIQ.ADH.	DECAL	AUFKLEBER	ADESIVO	
012	**K9505680**	002	ETIQUETTE ADHESIVE	DECAL	AUFKLEBER	ADESIVO	
013	**59901300**	003	PICTOGR.H DANGER ACCUMULAT	PICTORIAL H DANGER ACCUMULATOR	PIKTOGR.H GEFAHR HYDROSPEICHER	ADESIVO	
014	**K9530270**	001	ETIQ.ADH.	DECAL	AUFKLEBER	ADESIVO	Q?
015	**K9530560**	001	ETIQ.ADH.	DECAL	AUFKLEBER	ADESIVO	Q?
016	**950495**	001	AUTOCOL.L.COUP.MAS150 CHAL.	STICKER	AUFKLEBER	ADESIVO	
017	**950498**	001	AUTOCOL.L.COUP.CHALLENG.AR	STICKER	AUFKLEBER	ADESIVO	
018	**H0601290**	001	AUTOCOLLANT VERROUILLAGE TRANS	STICKER	AUFKLEBER	ADESIVO	
019	**950499**	001	AUTOCOL.L.COUP.CHALLENG.AV	STICKER	AUFKLEBER	ADESIVO	
020	**950333**	001	AUTOCOL.POSITION RALLON.VERSOI	STICKER MDB EXTENSION	AUFKLEBER STREICHBLECHVERL.	ADESIVO	OPT
021	**950192**	001	AUTOCOL.BLOC VALVE SEQUENCE	STICKER BLOC VALVE DE SEQUENCE	ABZIAHBILD UMSTEVERJENTIL	ADESIVO	

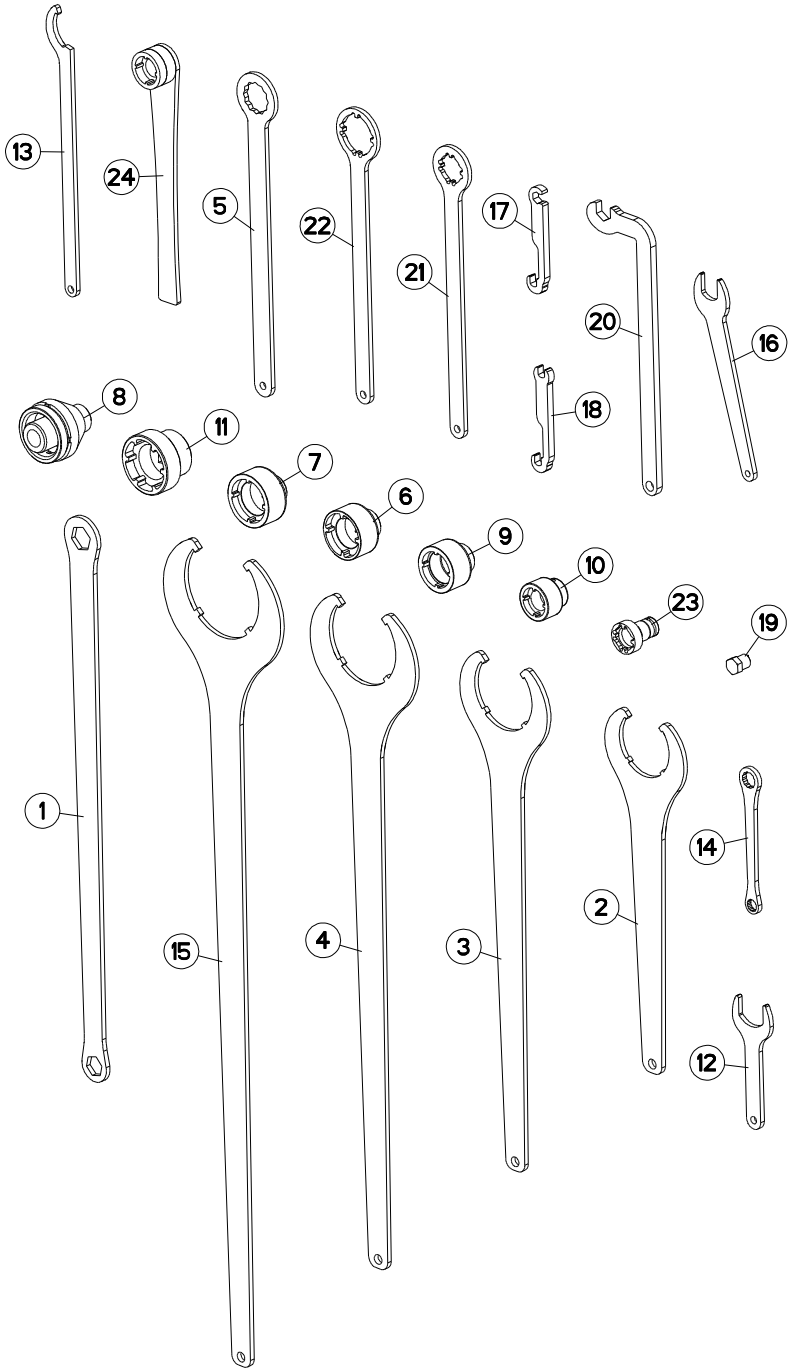
13
24
5
22
21
17
20
16
8
11
7
6
9
10
23
19
18
1
15
4
3
14
2
12

OUTILLAGE TOOLS WERKZEUG ATTREZZI

Rep	Nr	Qt	Designation	Description	Bezeichnung	Referenza	Remarque - Remark - Bemerkung - Osservazioni
001	**211664**	001	CLE 30/36	SPANNER 30/36	SCHLUESSEL 30/36	CHIAVE	: M20 ; M24
002	**211828**	001	CLE SPECIALE	SPANNER	SCHLUESSEL	CHIAVE	: KM M80 ; 971101
003	**211829**	001	CLE SPECIALE	SPANNER	SCHLUESSEL	CHIAVE	: KM M90 ; 951115
004	**211830**	001	CLE SPECIALE	SPANNER	SCHLUESSEL	CHIAVE	: KM M105 ; 951180
005	**780104**	001	CLE A OEIL 46/PLATS	SPANNER 46		CHIAVE	: M30
006	**3104124**	001	DOUILLE	SPECIAL SOCKET->80204519	SPEZIAL STECKNUSS	CHIAVE SPECIALE	: KM M10 ; 80204519 ; 80204566
007	**3119467**	001	DOUILLE	SPECIAL SOCKET	SPEZIAL-STECKNUSS	CHIAVE SPECIALE	: KM M50 ; 50019600
008	**3125420**	001	DOUILLE	SPECIAL SOCKET->52502300	SPEZIAL STECKNUSS	CHIAVE SPECIALE	: 5250230
009	**3125587**	001	DOUILLE SERR./ENCOCHES:M40X1,5	SPECIAL SOCKET->80204063	SPEZIAL STECKNUSS	CHIAVE SPECIALE	: KM M40 ; 80204063
010	**3157109**	001	DOUILLE SERR./ENCOCHES:M30X1,5	SPECIAL SOCKET->80203065	SPEZIAL STECKNUSS	CHIAVE SPECIALE	: KM M30 ; 80203065
011	**3177802**	001	DOUILLE SERR./ENCOCHES:M55X2,0	SPECIAL SOCKET->80205519	SPEZIAL-STECKNUSS	CHIAVE SPECIALE	: KM M55 ; 80205519
012	**H0301420**	001	CLE	WRENCH	SCHLUESSEL	CHIAVE	: M33 ; H0201280
013	**H0333500**	001	CLE A ERGOTS	SPANNER	SCHLUESSEL	CHIAVE	: KM M25 ; H0333270
014	**H0600040**	001	CLE 18 / 24	SPANNER	SCHLUESSEL	CHIAVE	: M12 ; M16
015	**H0600770**	001	CLE SPECIALE	SPANNER	SCHLUESSEL	CHIAVE	: KM M120 ; 951813
016	**H0600780**	001	CLE SPECIALE	SPANNER	SCHLUESSEL	CHIAVE	: M22
017	**H0600790**	001	CLE SPECIALE	SPANNER	SCHLUESSEL	CHIAVE	: A4083100
018	**H0600800**	001	CLE SPECIALE	SPANNER	SCHLUESSEL	CHIAVE	: A4083100
019	**H0600810**	001	CLE BLOC POWER PACKER	SPANNER	SCHLUESSEL	CHIAVE	: BLOC POWER PACKER
020	**H0600960**	001	CLE SPECIALE (CHAISE HX-1ER PR	SPANNER	SCHLUESSEL	CHIAVE	: M20 ; 80202040
021	**H0602770**	001	CLE	WRENCH	SCHLUESSEL	CHIAVE	: KM M30 ; 80203018
022	**H0602780**	001	CLE	WRENCH	SCHLUESSEL	CHIAVE	: KM M45 ; 80204517
023	**H2219020**	001	EMBOUT	END PIECE	ENDSTUECK	GIUNTO	: KM M25 ; 80202566
024	**H2400640**	001	CLE SPECIALE (POUR ECROU MCR 3	SPANNER	SCHLUESSEL	CHIAVE	: KM30 ; 80203066

INDEX NUMERIQUE - NUMERICAL INDEX
TEILENUMMERN-INDEX - INDICE NUMERICO

Nr	Page	Rep.	Nr	Page	Rep.	Nr	Page	Rep.	Nr	Page	Rep.	Nr	Page	Rep.	Nr	Page	Rep.	Nr	Page	Rep.	Nr	Page	Rep.
A4050003	147	010	A4080300	087	021	A4080414	061	013	A4080751	025	024	A4921022	063	024	A4921024	089	037	A4921061	129	018	A4923031	057	017
A4050005	147	011	A4080300	089	021	A4080414	063	016	A4080751	029	028	A4921023	083	026	A4921024	089	038	A4921062	085	035	A4923031	061	030
A4061501	147	012	A4080300	095	008	A4080429	023	020	A4080751	033	015	A4921023	083	027	A4921024	091	031	A4921062	093	020	A4923031	063	032
A4061504	147	012	A4080302	063	013	A4080429	023	021	A4081002	025	025	A4921023	085	026	A4921024	091	032	A4921062	095	022	A4923031	147	025
A4061802	019	014	A4080302	129	013	A4080429	025	019	A4081002	063	019	A4921023	085	027	A4921024	091	033	A4921063	063	027	A4923035	033	018
A4061802	063	011	A4080302	131	016	A4080429	025	020	A4081002	083	023	A4921023	085	028	A4921024	091	034	A4921063	063	028	A4923035	147	026
A4061802	083	014	A4080306	055	012	A4080429	025	021	A4081002	085	023	A4921023	087	026	A4921024	091	035	A4921063	131	021	A4923035	147	027
A4061802	085	014	A4080306	057	009	A4080429	029	027	A4081002	087	023	A4921023	087	027	A4921024	091	036	A4921063	131	022	A4923036	033	019
A4061802	087	014	A4080315	023	016	A4080429	055	014	A4081002	089	023	A4921023	087	028	A4921024	091	037	A4921066	133	043	A4923036	147	025
A4061802	089	014	A4080315	043	005	A4080429	057	011	A4081002	091	020	A4921023	087	029	A4921024	091	038	A4921066	135	039	A4923047	023	028
A4061802	091	014	A4080315	045	004	A4080429	059	007	A4081002	093	012	A4921023	089	026	A4921024	093	016	A4921067	083	033	A4923047	023	029
A4061802	145	007	A4080315	055	013	A4080429	147	018	A4081002	095	011	A4921023	089	027	A4921024	093	017	A4921067	085	036	A4923047	025	032
A4061802	147	013	A4080350	133	038	A4080429	147	020	A4081002	119	002	A4921023	089	028	A4921024	093	018	A4921067	087	037	A4923047	025	033
A4061803	057	008	A4080350	135	035	A4080430	019	017	A4081002	131	018	A4921023	089	029	A4921024	095	017	A4921067	089	041	A4923047	029	029
A4061803	147	014	A4080400	023	017	A4080430	023	022	A4081003	061	016	A4921023	089	030	A4921024	095	018	A4921067	091	041	A4923047	029	030
A4061815	019	015	A4080401	017	013	A4080430	033	014	A4081203	083	024	A4921023	089	031	A4921024	095	019	A4921067	119	006	A4923047	029	031
A4071207	147	015	A4080401	019	016	A4080430	059	008	A4081203	085	024	A4921023	091	024	A4921024	095	020	A4921076	145	010	A4923047	029	032
A4072010	129	010	A4080401	023	018	A4080430	083	016	A4081203	087	024	A4921023	091	025	A4921024	131	019	A4921076	145	011	A4923047	033	020
A4074000	015	013	A4080401	023	019	A4080430	085	016	A4081203	089	024	A4921023	091	026	A4921037	083	031	A4921077	129	019	A4923047	033	021
A4074000	149	003	A4080401	025	017	A4080430	087	016	A4081203	091	021	A4921023	091	027	A4921037	085	033	A4921081	063	029	A4923047	055	018
A4074017	017	011	A4080401	025	018	A4080430	089	016	A4081203	093	013	A4921023	091	028	A4921037	087	035	A4921098	023	024	A4923049	055	019
A4074017	083	019	A4080401	029	026	A4080430	091	018	A4081203	095	012	A4921023	091	029	A4921037	089	039	A4921098	025	027	A4923052	055	019
A4074017	085	019	A4080401	033	013	A4080435	061	014	A4081304	033	016	A4921023	091	030	A4921037	091	039	A4921098	025	028	A4923059	055	019
A4074017	087	019	A4080401	083	015	A4080435	063	017	A4081312	079	015	A4921023	093	014	A4921045	093	019	A4921102	063	030	A4923062	059	012
A4074017	089	019	A4080401	083	022	A4080435	093	009	A4081312	081	015	A4921023	093	015	A4921045	095	021	A4921102	063	031	A4923204	057	016
A4074017	091	015	A4080401	085	015	A4080435	095	009	A4083100	147	021	A4921023	095	014	A4921046	131	020	A4921110	147	023	A7021004	143	005
A4074017	129	011	A4080401	085	022	A4080466	057	012	A4083102	147	021	A4921023	095	015	A4921052	083	032	A4921110	147	024	A7021005	143	006
A4074017	133	037	A4080401	087	015	A4080466	059	009	A4085325	025	026	A4921023	095	016	A4921052	085	034	A4921112	017	016	A7039023	069	002
A4074017	135	034	A4080401	087	022	A4080466	061	015	A4101036	147	022	A4921024	019	020	A4921052	087	036	A4921115	017	017	A7039023	123	006
A4074018	023	014	A4080401	089	015	A4080466	063	018	A4230002	061	017	A4921024	083	028	A4921052	089	040	A4921115	017	018	A7039049	069	004
A4074018	025	015	A4080401	089	022	A4080518	017	014	A4230002	063	020	A4921024	083	029	A4921052	091	040	A4921115	061	028	A7039168	069	013
A4074018	029	025	A4080401	091	017	A4080518	019	018	A4230018	019	019	A4921024	083	030	A4921054	061	026	A4921115	061	029	A7039171	069	005
A4074018	033	011	A4080401	129	014	A4080518	025	022	A4230021	015	015	A4921024	085	029	A4921054	061	027	A4921115	147	024	A7181108	061	018
A4074018	055	010	A4080401	131	017	A4080518	083	017	A4230021	149	004	A4921024	085	030	A4921054	063	025	A4923011	055	017	A7181108	063	021
A4074018	147	016	A4080401	133	039	A4080518	085	017	A4230022	129	017	A4921024	085	031	A4921054	063	026	A4923014	025	029	A7181122	061	031
A4075005	023	003	A4080401	135	036	A4080518	087	017	A4921014	119	004	A4921024	085	032	A4921054	133	042	A4923014	025	030	A7181122	063	033
A4075005	025	003	A4080401	145	009	A4080518	089	017	A4921015	083	025	A4921024	087	030	A4921054	135	038	A4923014	147	023	A7181124	063	034
A4075005	057	002	A4080401	147	018	A4080518	091	019	A4921015	085	025	A4921024	087	031	A4921056	061	026	A4923015	043	006	A7181125	061	032
A4075005	059	005	A4080402	015	014	A4080518	129	015	A4921015	087	025	A4921024	087	032	A4921056	061	027	A4923015	045	005	A7181125	063	035
A4075005	129	005	A4080402	057	010	A4080521	023	023	A4921015	089	025	A4921024	087	033	A4921056	063	025	A4923030	019	021	A7181126	063	036
A4080112	061	023	A4080402	059	006	A4080521	025	023	A4921015	091	023	A4921024	087	034	A4921056	063	026	A4923030	023	025	A7181132	061	019
A4080212	061	010	A4080402	147	019	A4080521	057	013	A4921019	119	005	A4921024	089	032	A4921056	129	018	A4923030	025	031	A7181134	061	020
A4080300	061	011	A4080402	149	002	A4080521	059	010	A4921020	129	018	A4921024	089	033	A4921059	063	025	A4923030	057	015	A7181144	061	021
A4080300	063	012	A4080403	063	014	A4080521	129	016	A4921022	061	024	A4921024	089	034	A4921059	063	026	A4923030	059	011	A7181144	063	022
A4080300	083	021	A4080413	061	012	A4080700	093	011	A4921022	061	025	A4921024	089	035	A4921061	063	025	A4923031	023	026	A7181146	061	022
A4080300	085	021	A4080413	063	015	A4080700	095	010	A4921022	063	023	A4921024	089	036	A4921061	063	026	A4923031	023	027	A7260023	041	006

INDEX NUMERIQUE - NUMERICAL INDEX
TEILENUMMERN-INDEX - INDICE NUMERICO

Nr	Page	Rep.	Nr	Page	Rep.	Nr	Page	Rep.	Nr	Page	Rep.	Nr	Page	Rep.	Nr	Page	Rep.	Nr	Page	Rep.	Nr	Page	Rep.
A7260027	017	015	H0206710	041	007	H0501100	069	009	H0601230	137	007	H2903770	071	023	131037	021	002	155086	079	001	3125420	155	008
A7260027	055	015	H0206720	041	007	H0501110	111	022	H0601230	141	025	H2903780	071	024	131160	077	001	155128	081	001	3125587	155	009
A7260027	077	017	H0301420	003	035	H0501120	111	023	H0601290	151	018	H2903790	071	025	131166	101	005	155136	035	005	3157109	155	010
A7260027	083	002	H0301420	053	024	H0501160	069	010	H0601290	153	018	H2903800	071	026	131205	077	002	155136	037	005	3177802	155	011
A7260027	085	002	H0301420	155	012	H0501170	069	011	H0602130	115	029	H2903810	071	027	131222	099	005	157124	079	002	344104	083	006
A7260027	087	002	H0302170	031	003	H0501200	069	014	H0602270	141	026	H2903820	071	028	131222	101	006	157125	081	002	344104	085	006
A7260027	089	002	H0333500	155	013	H0501530	053	026	H0602280	141	027	H2903830	071	029	131222	103	002	191129	101	008	344104	087	006
A7260027	091	022	H0400020	103	032	H0501530	057	018	H0602310	141	028	H2903840	071	030	135011	083	003	191131	103	031	344104	089	006
A7260027	093	002	H0400030	103	033	H0501700	057	003	H0602540	003	037	K9500070	151	010	135011	085	003	194107	035	006	344104	091	004
A7260027	095	013	H0400070	103	034	H0502140	123	009	H0602550	003	038	K9500070	153	010	135011	087	003	194107	037	006	421138	015	002
A7260027	119	003	H0400080	103	035	H0502150	123	010	H0602770	155	021	K9505680	151	012	135011	089	003	194107	133	003	421154	109	003
A7260027	133	040	H0400090	103	036	H0502160	123	011	H0602780	155	022	K9505680	153	012	135011	091	001	194107	135	003	421154	113	003
A7260027	135	037	H0400100	103	037	H0502170	123	012	H0603090	067	004	K9530080	151	011	139113	003	002	200732	003	003	421154	117	003
A7260029	033	017	H0400110	103	038	H0502190	123	013	H0603100	067	005	K9530080	153	011	140174	099	006	200732	035	007	421169	103	005
A7260029	055	016	H0400220	103	040	H0502200	123	014	H0603160	067	006	K9530260	151	015	140174	101	007	200732	037	007	421170	103	006
A7260029	057	014	H0400500	103	039	H0502990	123	015	H0603180	065	006	K9530270	151	014	140174	103	003	211228	133	004	421210	003	004
A8544001	069	012	H0400980	077	018	H0504510	123	016	H0603200	143	007	K9530270	153	014	140297	139	001	211228	135	004	421212	041	001
G0445281	061	033	H0401061	103	041	H0504520	123	017	H0603250	141	029	K9530560	153	015	140303	019	001	211273	131	001	421221	107	004
H0101000	011	004	H0401580	103	042	H0504530	123	018	H0603260	141	030	N00508A0	071	031	140303	035	003	211451	099	007	421221	109	004
H0101210	013	006	H0401590	103	043	H0506530	115	028	H0603340	135	040	09968300	141	002	140303	083	004	211451	101	036	421221	113	004
H0101220	005	006	H0401690	077	019	H0506740	071	011	H0603350	135	041	09971400	141	003	140303	085	004	211451	103	004	421221	115	004
H0101220	009	006	H0401930	077	020	H0506750	071	012	H0603360	135	042	110029	099	001	140303	087	004	211664	039	004	421221	117	004
H0101540	013	007	H0402680	077	021	H0506760	071	013	H0603380	135	043	110029	101	001	140303	089	004	211664	155	001	421223	107	005
H0101750	015	016	H0500440	111	014	H0506770	071	014	H0603390	135	044	110029	103	001	140303	091	002	211809	035	008	421223	115	005
H0101760	015	017	H0500480	111	005	H0506780	071	015	H0603400	141	031	110030	099	002	140303	093	003	211809	037	008	421224	077	003
H0103040	003	012	H0500480	111	015	H0506790	071	016	H0603410	141	032	110030	101	002	140303	095	001	211828	155	002	421266	103	007
H0103050	003	014	H0500480	121	009	H0506800	071	017	H0603460	061	035	130202	099	003	140304	037	003	211829	155	003	422069	097	002
H0201280	053	019	H0500490	111	016	H0506820	071	018	H0603460	063	038	130202	101	003	140304	039	001	211830	155	004	432023	099	008
H0201390	053	020	H0500490	121	010	H0506830	071	019	H0603470	061	036	130276	015	001	140304	061	001	212461	133	005	432023	101	009
H0201400	053	021	H0500500	111	017	H0506840	061	034	H0603470	063	039	130277	107	001	140304	063	001	227192	129	001	432023	103	008
H0201410	053	022	H0500500	121	011	H0506840	063	037	H0603520	061	037	130277	115	001	142091	027	019	227566	053	002	445475	133	006
H0202120	021	021	H0500510	111	018	H0506880	071	020	H0603520	061	043	130279	107	002	142091	029	022	227566	071	001	445475	135	005
H0202120	023	030	H0500510	121	012	H0600040	155	014	H0603530	061	038	130279	115	002	142092	027	001	227567	019	002	445476	133	007
H0202120	025	034	H0500520	111	019	H0600090	147	030	H2219020	155	023	130283	107	003	142092	029	001	227567	083	005	445476	135	006
H0202140	021	022	H0500520	121	013	H0600100	147	028	H2400640	155	024	130283	115	003	142093	039	002	227567	085	005	445552	021	005
H0202140	023	005	H0500530	111	020	H0600140	129	020	H2400740	141	033	130292	035	001	145123	021	003	227567	087	005	445556	003	005
H0202140	025	005	H0500530	121	014	H0600150	129	021	H2402020	071	021	130292	037	001	148131	053	001	227567	089	005	445556	013	001
H0204680	037	027	H0500580	121	015	H0600160	129	022	H2402780	061	039	130297	035	002	148132	143	001	227567	091	003	445556	015	003
H0204690	037	028	H0500590	121	016	H0600650	003	036	H2402780	063	040	130297	037	002	150135	109	001	227567	093	004	445561	133	008
H0204930	035	014	H0500640	123	007	H0600770	155	015	H2402790	061	040	130307	021	001	150135	113	001	227567	095	002	445609	003	006
H0204930	037	029	H0500650	123	008	H0600780	155	016	H2402790	063	041	130309	003	001	150135	117	001	227595	017	001	445610	133	009
H0204940	053	023	H0500670	115	026	H0600790	155	017	H2402800	061	041	130340	031	001	151110	021	004	227678	111	001	445610	135	007
H0206000	003	034	H0500740	147	029	H0600800	155	018	H2402800	063	042	130342	133	001	153192	039	003	227692	057	001	541001	003	007
H0206460	141	024	H0500890	107	027	H0600810	155	019	H2407030	141	034	130342	135	001	153192	109	002	227692	059	001	541001	005	001
H0206590	049	004	H0500890	115	027	H0600960	155	020	H2408330	061	042	130347	099	004	153192	113	002	241109	019	003	541001	009	001
H0206600	045	006	H0500910	121	017	H0601070	145	012	H2408860	141	035	130347	101	004	153192	117	002	261166	097	001	541001	011	001
H0206680	065	005	H0500920	111	021	H0601100	019	022	H2409080	141	036	131036	133	002	154117	035	004	3104124	155	006	541001	013	002
H0206690	041	007	H0501100	053	025	H0601230	137	006	H2903760	071	022	131036	135	002	154117	037	004	3119467	155	007	541001	039	005

INDEX NUMERIQUE - NUMERICAL INDEX
TEILENUMMERN-INDEX - INDICE NUMERICO

Nr	Page	Rep.	Nr	Page	Rep.	Nr	Page	Rep.	Nr	Page	Rep.	Nr	Page	Rep.	Nr	Page	Rep.	Nr	Page	Rep.	Nr	Page	Rep.
561108	003	008	582424	021	008	583322	003	013	750965	117	011	80061066	089	010	80062082	053	011	80080636	065	002	80201070	017	008
569116	075	001	582425	021	009	583323	003	014	765104	039	009	80061066	091	009	80062086	035	018	80080890	023	009	80201070	019	009
569130	073	001	582427	015	004	583448	117	006	780041	121	001	80061066	093	005	80062086	037	015	80080890	025	010	80201070	065	004
569139	075	002	582428	005	003	583449	117	007	780104	155	005	80061066	095	003	80062088	117	020	80091640	097	005	80201070	067	002
569141	073	002	582429	007	001	583550	117	008	780342	023	002	80061076	017	006	80062092	053	012	80100560	137	003	80201070	083	011
580297	011	002	582430	009	002	583551	125	001	780342	025	002	80061211	003	019	80062463	135	018	80100560	141	010	80201070	085	011
580772	081	003	582434	133	011	583552	125	002	780342	029	005	80061211	035	017	80062469	125	003	80110806	145	005	80201070	087	011
580844	079	003	582435	133	012	583708	133	015	780342	033	001	80061211	037	014	80062484	035	019	80111029	099	017	80201070	089	011
581706	005	002	582460	035	012	583708	135	011	780342	055	001	80061211	053	009	80062484	037	016	80111029	101	022	80201070	091	011
581792	101	010	582509	031	002	583710	133	016	80060521	141	004	80061236	057	004	80062487	027	010	80111029	103	017	80201070	093	006
581793	101	011	582510	031	003	583710	135	012	80060816	079	011	80061236	059	003	80062487	029	011	80151635	097	006	80201070	095	005
581794	101	012	582515	031	004	583711	133	017	80060816	081	011	80061241	071	002	80062487	031	015	80190616	003	023	80201070	129	008
581900	099	009	582516	031	005	583711	135	013	80060820	023	007	80061245	031	012	80062489	003	022	80200500	137	004	80201230	003	025
581900	101	013	582517	031	006	583839	127	001	80060820	025	008	80061245	071	003	80062489	133	023	80200500	141	011	80201230	019	010
581901	099	010	582519	031	007	586101	109	007	80060820	029	008	80061245	117	019	80062489	135	019	80200540	141	012	80201230	021	015
581901	101	014	582520	031	008	586101	113	007	80060820	033	005	80061281	053	010	80062493	029	012	80200630	065	003	80201230	031	016
581950	053	003	582521	031	009	586101	117	009	80060820	055	003	80061282	021	014	80062494	015	008	80200830	025	011	80201230	037	018
582185	077	004	582522	113	005	59900000	151	001	80060820	139	005	80061296	031	013	80062494	027	011	80200830	033	008	80201230	053	014
582186	077	004	582538	133	013	59900000	153	001	80060820	143	002	80061638	099	015	80062497	133	024	80200830	055	007	80201230	057	006
582213	035	009	582538	135	009	59900300	151	003	80060826	147	002	80061638	101	021	80062497	135	020	80200830	079	012	80201230	063	007
582216	097	003	582539	133	014	59900300	153	003	80060834	103	014	80061638	103	015	80062498	109	012	80200830	081	012	80201230	083	012
582247	035	010	582539	135	010	59900400	151	002	80060834	147	003	80061647	097	004	80062498	113	013	80200830	103	018	80201230	085	012
582247	037	009	582548	145	001	59900400	153	002	80060864	023	008	80061661	003	020	80062498	117	015	80200830	143	003	80201230	087	012
582256	101	015	582575	099	011	59900500	151	005	80060864	025	009	80062049	071	004	80062498	133	025	80200830	147	007	80201230	089	012
582257	101	016	582599	109	005	59900500	153	005	80060864	029	009	80062059	113	012	80062498	135	021	80200840	023	010	80201230	091	012
582262	133	010	582599	113	006	59900600	151	004	80060864	033	006	80062059	115	013	80080516	141	009	80200840	029	013	80201230	093	007
582262	135	008	582599	117	005	59900600	153	004	80060864	055	004	80062064	099	016	80080530	147	004	80200870	023	011	80201230	095	006
582270	139	002	582606	107	007	59901300	151	013	80061020	141	005	80062064	127	002	80080555	147	005	80200870	025	012	80201240	035	021
582311	107	006	582606	115	007	59901300	153	013	80061026	065	001	80062065	107	015	80080570	147	006	80200870	029	014	80201240	059	004
582311	115	006	582689	047	001	645252	101	017	80061026	141	006	80062065	109	011	80080620	041	004	80200870	033	009	80201240	071	006
582362	039	006	582702	035	013	645253	101	018	80061036	129	006	80062065	141	008	80080626	017	007	80200870	055	008	80201240	117	021
582364	053	004	582703	039	008	645281	107	010	80061036	131	010	80062067	003	021	80080626	055	005	80200870	103	019	80201601	097	007
582379	035	011	582713	053	005	645281	115	009	80061036	145	004	80062067	027	009	80080626	077	007	80200870	139	006	80201630	003	026
582379	037	010	582718	051	001	645304	109	008	80061040	061	005	80062067	029	010	80080626	083	001	80201030	003	024	80201630	101	024
582390	043	001	582742	023	001	645304	113	008	80061040	063	005	80062067	031	014	80080626	085	001	80201030	035	020	80201630	103	021
582396	037	011	582742	025	001	645304	117	010	80061050	041	003	80062067	039	012	80080626	087	001	80201030	037	017	80201640	099	019
582396	039	007	582744	109	006	645314	107	011	80061050	129	007	80062067	043	002	80080626	089	001	80201030	041	005	80201640	101	025
582397	027	002	582750	003	010	645314	115	010	80061051	003	018	80062067	045	001	80080626	091	010	80201030	053	013	80201647	131	011
582397	029	002	582751	003	011	645317	099	013	80061051	035	016	80062067	047	002	80080626	093	001	80201030	061	006	80201670	097	008
582398	021	006	582758	003	012	645317	101	019	80061051	037	013	80062067	049	001	80080626	095	004	80201030	063	006	80201850	069	001
582419	003	009	582889	099	012	645317	103	010	80061055	053	008	80062067	051	002	80080626	119	001	80201030	099	018	80201850	123	001
582420	027	003	582897	107	008	720119	067	001	80061055	141	007	80062076	015	007	80080626	133	026	80201030	101	023	80202030	003	027
582420	029	003	582897	115	008	720181	133	018	80061066	019	008	80062076	103	016	80080626	135	022	80201030	103	020	80202030	031	017
582421	027	004	582978	103	009	731016	139	004	80061066	083	010	80062080	133	022	80080630	033	007	80201030	139	007	80202030	035	022
582421	029	004	583291	107	009	750098	137	001	80061066	085	010	80062080	135	017	80080630	055	006	80201030	141	013	80202030	037	019
582423	021	007	583321	139	003	750753	147	001	80061066	087	010	80062081	071	005	80080630	057	005	80201030	145	006	80202030	039	013

INDEX NUMERIQUE - NUMERICAL INDEX
TEILENUMMERN-INDEX - INDICE NUMERICO

Nr	Page	Rep.	Nr	Page	Rep.	Nr	Page	Rep.	Nr	Page	Rep.	Nr	Page	Rep.	Nr	Page	Rep.	Nr	Page	Rep.	Nr	Page	Rep.
80202030	051	003	80202440	031	020	80270884	025	014	80450645	115	019	81307513	071	009	82300026	133	041	900764	059	002	921048	019	007
80202030	103	022	80202440	035	024	80270884	029	018	80450860	103	027	82101622	063	009	82300026	135	031	900773	131	002	921048	083	009
80202030	113	014	80202440	037	021	80270884	033	010	80450928	097	010	82102229	061	008	82300026	145	008	900788	015	005	921048	085	009
80202030	133	027	80202440	039	016	80270884	055	009	80500236	101	032	82150015	123	004	82300026	147	017	900788	107	012	921048	087	009
80202030	135	023	80202440	125	004	80270884	139	008	80500345	107	021	82158045	123	005	82301207	015	011	900788	109	009	921048	089	009
80202040	015	009	80202440	143	004	80270884	147	009	80500345	115	020	82200600	121	008	82301207	149	001	900788	113	009	921048	091	008
80202040	071	007	80202442	015	010	80271084	017	009	80500451	067	003	82200616	071	010	83012225	107	025	900788	117	013	921048	129	004
80202040	099	020	80202442	061	007	80271084	019	011	80500550	039	019	82200616	133	033	83012225	115	025	900835	017	002	929153	029	006
80202040	115	014	80202442	063	008	80271084	083	013	80500579	069	006	82200616	135	029	83070064	003	033	900845	017	003	929160	029	024
80202040	117	022	80202442	107	018	80271084	085	013	80541280	031	023	82200800	069	008	83070064	005	005	900845	019	004	950182	151	008
80202040	141	014	80202442	109	015	80271084	087	013	80560801	141	017	82200800	111	012	83070064	009	005	900845	083	007	950182	153	008
80202047	027	012	80202442	113	016	80271084	089	013	80561155	115	021	82200804	107	022	83070064	011	003	900845	085	007	950192	151	021
80202047	029	015	80202442	115	016	80271084	091	013	80561652	009	004	82200804	115	022	83070064	013	005	900845	087	007	950192	153	021
80202047	031	018	80202442	117	017	80271084	093	008	80561652	013	004	82201016	003	032	83070064	015	012	900845	089	007	950333	151	020
80202047	043	003	80202447	133	028	80271084	095	007	80570300	003	031	82201016	021	020	83090093	141	023	900845	091	005	950333	153	020
80202047	045	002	80202447	135	024	80271084	129	009	80570300	035	027	82201016	027	018	83240007	141	019	900845	129	002	950414	151	006
80202047	047	003	80202566	099	021	80271084	131	012	80570300	037	024	82201016	029	021	83240017	139	010	900847	017	004	950414	153	006
80202047	049	002	80202566	101	026	80271686	097	009	80570300	139	009	82201016	031	025	83240017	141	020	900847	019	005	950442	151	009
80202069	027	013	80202566	103	024	80271686	099	024	80570302	141	018	82201016	035	029	83240212	139	011	900847	083	008	950442	153	009
80202069	029	016	80203003	027	015	80271686	101	029	80570400	053	017	82201016	037	026	83240212	139	012	900847	085	008	950470	151	007
80202069	043	004	80203016	039	017	80271686	103	025	80570477	077	011	82201016	039	020	83240212	141	021	900847	087	008	950470	153	007
80202069	045	003	80203018	111	006	80272085	053	016	80570477	133	032	82201016	053	018	83240400	141	022	900847	089	008	950495	151	016
80202069	047	004	80203018	121	004	80272085	103	026	80570477	135	028	82201016	057	007	900066	077	014	900847	091	006	950495	153	016
80202069	049	003	80203031	035	025	80272085	107	024	80582000	077	012	82201016	099	028	900066	079	014	900847	129	003	950498	151	017
80202069	127	003	80203031	037	022	80272085	109	018	80583500	021	019	82201016	101	035	900132	075	003	900858	017	010	950498	153	017
80202070	003	028	80203031	133	029	80272085	127	004	80583500	077	013	82201016	103	030	900133	075	004	900861	077	016	950499	151	019
80202070	031	019	80203031	135	025	80272484	027	016	80584000	031	024	82201016	107	023	900135	111	002	900861	079	005	950499	153	019
80202070	039	014	80205566	003	030	80272484	029	019	80585000	035	028	82201016	109	017	900155	121	002	900863	077	005	951119	021	011
80202070	051	004	80205566	031	021	80273084	035	026	80585000	037	025	82201016	111	013	900156	121	003	900863	081	006	951142	027	005
80202070	053	015	80250611	141	015	80273084	037	023	80590004	079	013	82201016	113	018	900168	111	003	900902	019	012	951143	027	006
80202070	103	023	80250823	147	008	80293020	111	007	80595200	099	026	82201016	115	023	900253	079	004	900903	019	006	951144	027	007
80202070	107	016	80251624	099	022	80293020	121	005	80595200	101	033	82201016	115	024	900271	075	005	900983	019	013	951145	027	008
80202070	109	013	80251624	101	027	80440860	099	025	80595200	103	028	82201016	117	024	900487	077	015	917051	003	016	951166	099	014
80202070	117	023	80252432	009	003	80440860	101	030	80599900	081	013	82201016	131	013	900487	081	014	920029	079	006	951166	101	020
80202400	027	014	80252432	107	019	80440860	109	016	81302552	099	027	82201016	133	034	900488	081	004	920029	081	007	951166	103	011
80202400	029	017	80252432	115	017	80440860	113	017	81302552	101	034	82201016	135	030	900489	081	005	920032	079	007	951168	039	010
80202400	035	023	80252755	005	004	80440860	117	018	81302552	103	029	82300026	017	012	900490	057	019	920032	081	008	951168	103	012
80202400	037	020	80252755	099	023	80441270	021	017	81303062	111	008	82300026	023	015	900490	083	018	920033	079	008	951168	107	013
80202400	039	015	80252755	101	028	80450499	133	031	81303072	111	009	82300026	025	016	900490	085	018	920033	081	009	951168	115	011
80202405	077	008	80253034	133	030	80450499	135	027	81303072	121	006	82300026	029	023	900490	087	018	920034	079	009	951184	133	019
80202420	107	017	80253034	135	026	80450535	021	018	81304079	111	010	82300026	033	012	900490	089	018	920035	079	010	951184	135	014
80202420	109	014	80253360	013	003	80450620	077	010	81304079	111	011	82300026	055	011	900490	091	042	920037	091	007	951185	113	011
80202420	113	015	80253975	031	022	80450645	027	017	81304079	121	007	82300026	083	020	900490	093	010	920064	081	010	951185	133	035
80202420	115	015	80270584	137	005	80450645	029	020	81304079	123	002	82300026	085	020	900490	095	023	920136	141	001	951185	135	032
80202420	117	016	80270584	141	016	80450645	039	018	81305501	069	007	82300026	087	020	900742	003	015	920159	109	010	951190	133	036
80202421	077	009	80270884	023	012	80450645	101	031	81305501	071	008	82300026	089	020	900742	053	006	920159	113	010	951190	135	033
80202440	003	029	80270884	023	013	80450645	107	020	81305504	123	003	82300026	091	016	900742	117	012	920159	117	014	951197	133	020
80202440	021	016	80270884	025	013	80450645	115	018	81307512	069	003	82300026	129	012	900747	021	010	921048	017	005	951197	135	015

INDEX NUMERIQUE - NUMERICAL INDEX
TEILENUMMERN-INDEX - INDICE NUMERICO

Nr	Page	Rep.	Nr	Page	Rep.	Nr	Page	Rep.	Nr	Page	Rep.	Nr	Page	Rep.	Nr	Page	Rep.	Nr	Page	Rep.	Nr	Page	Rep.
951199	035	015	951607	063	003																		
951199	037	012	951617	061	004																		
951204	111	004	951617	063	004																		
951231	131	003	951637	145	002																		
951233	131	004	951669	077	006																		
951234	131	005	951772	073	004																		
951235	131	006	951774	073	003																		
951236	131	007	952126	025	007																		
951237	131	008	952129	041	002																		
951238	131	009	952155	031	026																		
951243	021	012	952159	115	012																		
951243	039	011	952251	145	003																		
951280	131	014																					
951280	131	015																					
951319	103	013																					
951409	023	004																					
951409	025	004																					
951409	029	007																					
951409	033	002																					
951409	055	002																					
951410	023	006																					
951410	025	006																					
951448	003	017																					
951448	021	013																					
951448	031	010																					
951448	053	007																					
951453	015	006																					
951453	149	005																					
951460	107	014																					
951461	107	026																					
951480	057	003																					
951489	021	022																					
951489	023	005																					
951489	025	005																					
951499	137	002																					
951506	133	021																					
951506	135	016																					
951538	031	026																					
951538	033	003																					
951539	031	011																					
951539	033	004																					
951601	061	002																					
951601	063	002																					
951602	061	009																					
951602	063	010																					
951607	061	003																					

EXTRAIT DES CONDITIONS DE GARANTIE ET CONDITIONS SPECIFIQUES PIECES DE RECHANGE

Nous garantissons notre matériel durant une année à partir du jour de livraison, c'est-à-dire que nous nous engageons à rembourser les pièces qui auront été reconnues défectueuses en nos usines, par notre service technique.
Bien entendu, la garantie ne s'applique pas en cas d'usure normale, ni en cas de détériorations résultant de négligences ou de défauts de surveillance, d'un mauvais usage, d'un manque d'entretien ou d'un accident. La garantie ne s'applique pas non plus si la machine a été prêtée ou utilisée pour un usage non conforme à sa destination prévue par la société.
La garantie ne s'applique pas aux pièces d'usure.
Les pièces de rechange sont soumises aux mêmes conditions de garantie que le matériel sous réserve qu'elles aient été montées selon les règles de l'art et utilisées conformément à nos recommandations.

EXTRACT FROM OUR CONDITIONS OF LIMITED WARRANTY AND SPARE PARTS WARRANTY POLICY

Our equipment is warranted for a period of one year from the date of delivery. We guarrantee the reimbursement of all parts proven to be faulty by our technical division in material or manufacturing.
The warranty is not applicable in the following cases : normal wear, accident or negligence in operation, repairs using parts other than genuine KUHN parts, products altered or modified without the expressed permission of the company or if the machine is not used and serviced in accordance with the recommendations of the operator's manual.
Wearing items are not covered under these conditions of limited warranty.
Spare parts are subject to the same warranty conditions than the equipment providing they have been installed with proficiency and are used in accordance with our recommendations.

AUSZUG AUS UNSEREN GARANTIEBEDINGUNGEN UND SONDERBEDINGUNGEN FÜR ERSATZTEILE

Wir garantieren unsere Ware für ein Jahr ab dem Tag der Lieferung und verpflichten uns, die Teile zu ersetzen, die im Werk als fehlerhaft anerkannt wurden.
Die Garantie ist ausgeschlossen für Teile, die einem normalen Verschleiß unterliegen, sowie im Fall von nachlässiger Behandlung oder mangelhafter Wartung oder eines Unfalls.
Die Garantie erlischt auch, wenn die Maschine ausgeliehen oder unter Umständen eingesetzt wurde, die dem ursprünglichen Verwendungszweck und den Hinweisen in der Betriebsanleitung nicht entsprechen.
Verschleißteile sind von der Garantie ausgeschlossen
Ersatzteile unterliegen den gleichen Garantiebedingungen wie komplette Maschinen, vorausgesetzt, dass sie sachgerecht eingebaut und entspechend unseren Empfehlungen verwendet wurden.

ESTRATTO DELLE CONDIZIONI DI GARANZIA E CONDIZIONI SPECIFICHE GARANZIA RICAMBI

Le nostre macchine sono garantite per un anno a partire dal giorno della consegna: ci impegnamo a rimborsare i componenti che saranno riconosciuti difettosi dai nostri servizi tecnici presso le nostre officine.
La garanzia non è applicabile nei seguenti casi: usura normale, incidente o negligenza nell'impiego, riparazioni utilizzando ricambi non originali KUHN, prodotti alterati o modificati senza il permesso dell´azienda. La garanzia non viene riconosciuta se la macchina è stata prestata o non è utilizzata o mantenuta in conformità alle raccomandazioni previste dalla società. La garanzia non copre i componenti soggetti ad usura.
I pezzi di ricambio sono soggetti agli stessi termini di garanzia della macchina, purchè siano stati installati con competenza e utilizzati conformemente alle nostre raccomandazioni.

Pour votre sécurité et le bon fonctionnement de votre machine,
utilisez uniquement des pièces d'origine KUHN

For your safety and to get the best from your machine,
use only genuine KUHN parts

Zu ihrer Sicherheit und zur einwandfreien Funktion Ihrer
Maschine sollten Sie nur Original-KUHN-Ersatzteile verwenden

Per la vostra sicurezza, e per il buon funzionamento della vostra macchina,
usate esclusivamente i ricambi originali KUHN

KUHN PARTS Parc de la Faisanderie F - 67700 MONSWILLER (FRANCE)
Tél.: + 33 (0) 3 88 01 81 00 - Fax : + 33 (0) 3 88 01 81 03
www.kuhn.com

Imprimé en France par KUHN
Printed in France by KUHN